NEX

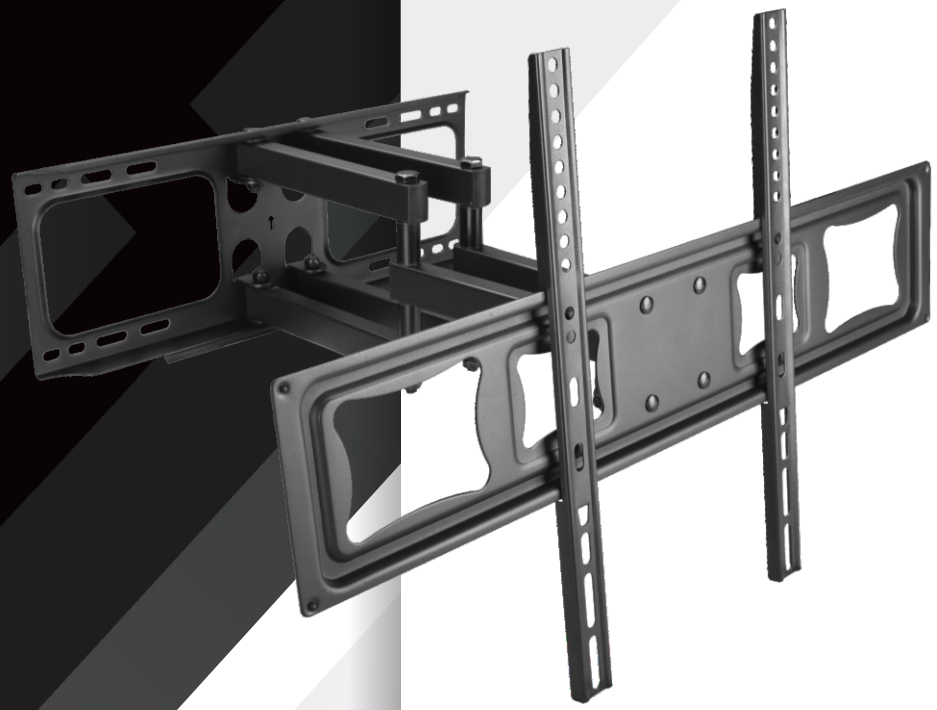

MANUAL DE **INSTRUCCIONES**

Lea cuidadosamente el manual de uso antes de conectar o poner en marcha el equipo

- SOPORTE ART 32-80 NEX
- SOPARM80

NEX

Instrucciones para la instalación de soporte de Tv

Por favor, verifique antes de la instalación que todas las piezas estén completas e intactas. Si falta alguna o está dañada, póngase en contacto con nosotros.

Componentes de soporte y herramientas.

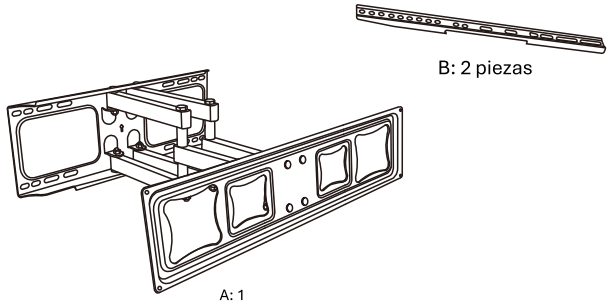

Accesorios para la instalación

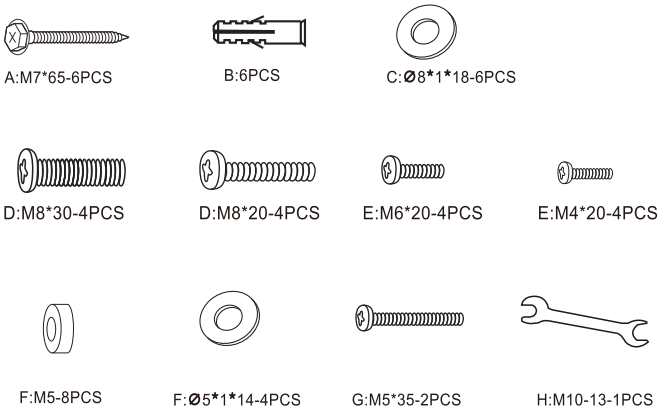

1A Instalación de paneles de pared

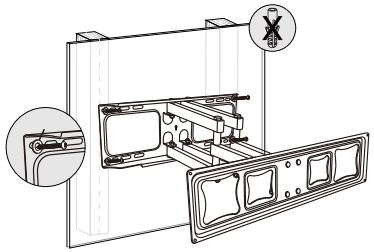

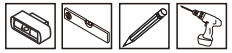

Es aplicable a tabiques con refuerzo de madera. Primero, utilice un detector de refuerzos de madera para confirmar la posición del refuerzo de madera, como se muestra en la figura ①. Marque las cuatro posiciones de los orificios con un lápiz. Fije el panel de pared sobre el refuerzo de madera con tornillos autorroscantes. Nota 1: antes de la instalación, coloque el nivel sobre el panel de pared y confirme que la burbuja esté en el centro del nivel; para la posición correcta de la burbuja, consulte la figura ②. No utilice el tubo/tarugo de expansión durante este procedimiento. Cuando use un taladro de impacto para perforar y apretar los tornillos en la pared, seleccione diferentes brocas según la figura ③. Al taladrar la pared, consulte la figura ④, seleccione la broca requerida y haga que la profundidad de perforación alcance el estándar especificado. En la ilustración se identifican además las piezas: calza C (shim C), pieza A y tornillo autorroscante.

Herramientas necesarias para la instalación

1B instalación de paneles de pared

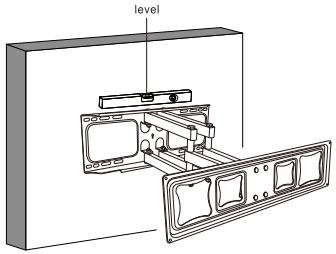

Es aplicable a muros de cemento u hormigón. Primero, marque en la pared con un lápiz cuatro posiciones de orificios según se muestra en la figura. Perfore en las marcas y fije el panel de pared al muro con pernos de expansión y tornillos autorroscantes. Nota 1: antes de la instalación, coloque el nivel sobre el panel de pared y confirme que la burbuja esté al centro; para la posición correcta de la burbuja, consulte la figura ⑤. 2) Cuando utilice un taladro de impacto para perforar y apretar los tornillos en la pared, seleccione distintas brocas según lo indicado en la figura ⑥. 3) Al taladrar la pared, consulte la figura ⑦, seleccione la broca que cumpla con los requisitos y haga que la profundidad de perforación alcance el estándar especificado.

2 instalación de panales de pared

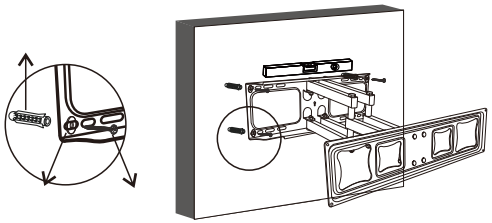

3 instalación en brazo colgante

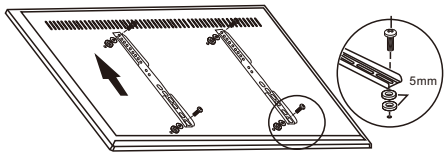

Es adecuado para televisores con superficie curva o plano irregular en la parte trasera. Como se muestra en la figura, el televisor se fija en el brazo colgante del soporte con tornillos, arandelas y casquillos plásticos.

Al fijar, la cantidad de casquillos plásticos puede seleccionarse de acuerdo con la curvatura de la parte trasera del televisor.

Para asegurar el efecto de instalación, consulte la figura ⑩ al instalar la arandela fija, el casquillo y el tornillo, manteniendo la arandela al mismo nivel que el plano de instalación del televisor.

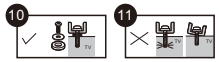

4 instalar TV

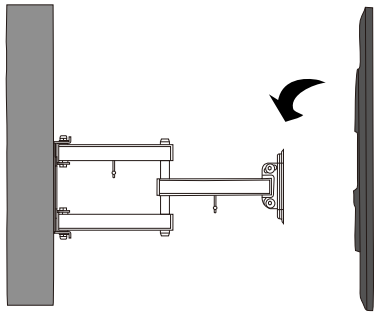

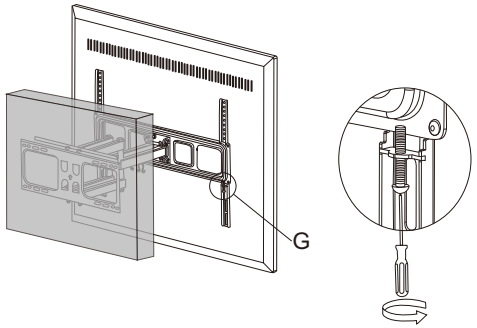

Cuelgue el televisor con el brazo colgante fijo sobre el conjunto de la placa de pared y atornille desde la parte inferior del brazo colgante para bloquearlo y fijarlo, a fin de evitar que el televisor se caiga.

Nota: Para garantizar la seguridad, se requieren dos personas para realizar la instalación al mismo tiempo, como se muestra en la figura (12).

5 ajustar el ángulo de la TV

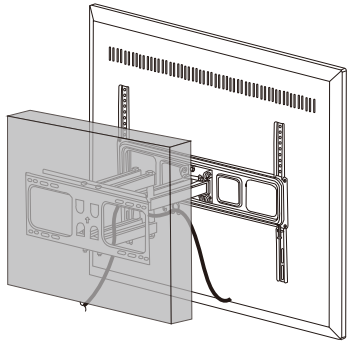

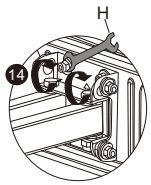

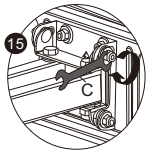

Como se muestra en la figura (14), ajuste el televisor hasta lograr un ángulo horizontal adecuado utilizando una regla de nivel y luego apriete la tuerca de hexágono interior con la llave incluida en el paquete de accesorios, hasta que el televisor quede horizontal y no se mueva.

Busque el ángulo de inclinación adecuado del televisor, como se muestra en la figura (15), y apriete la tuerca de hexágono interior con la llave del paquete de accesorios. Mantenga el televisor sin movimiento hacia arriba ni hacia abajo.