MAXHAUS

MANUAL DE INSTRUCCIONES

KIT PUERTA CORREDERA

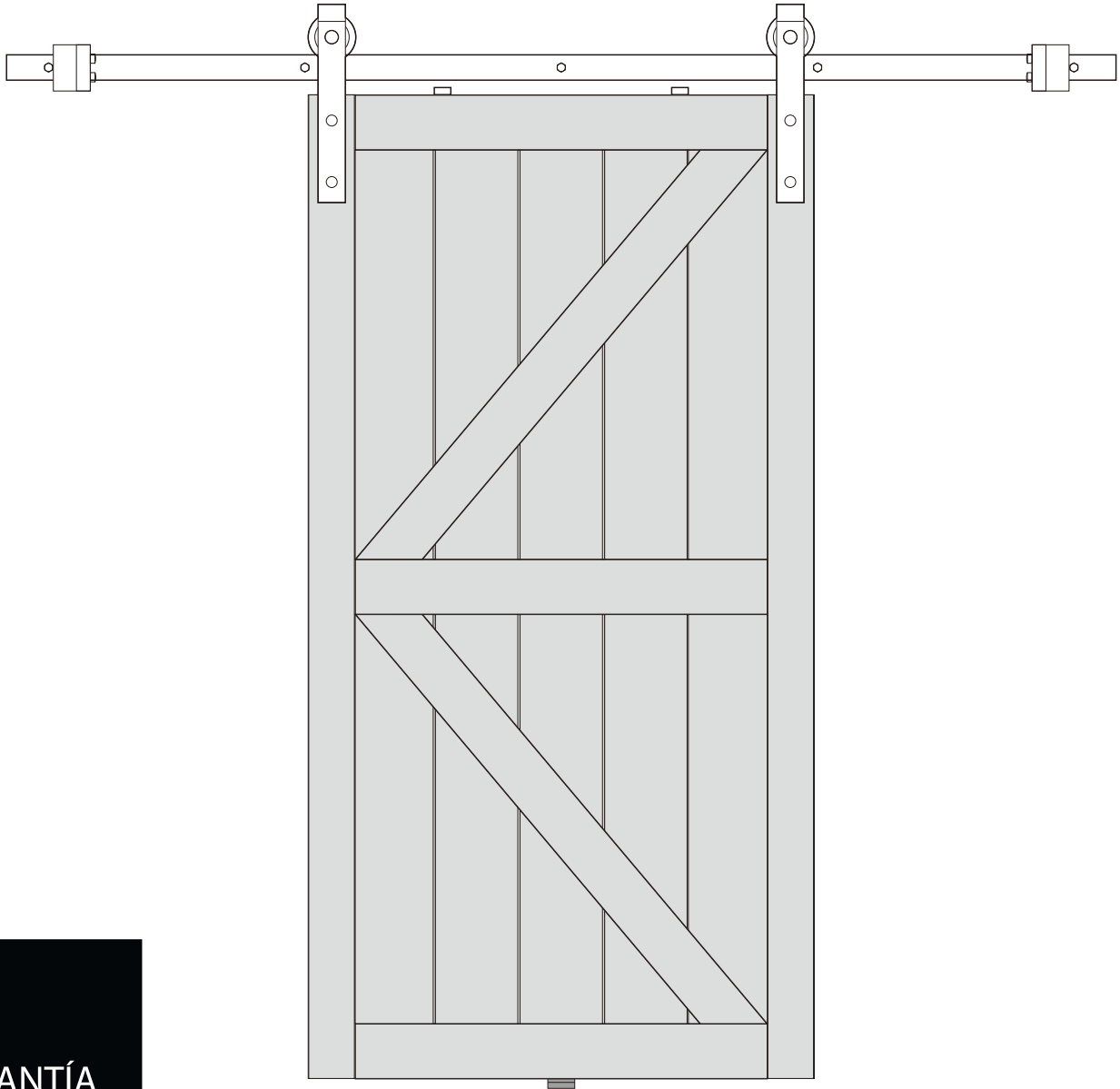

1 AÑO GARANTÍA

MAXHAUS

KIT PUERTA CORREDERA

DIMENSIÓN

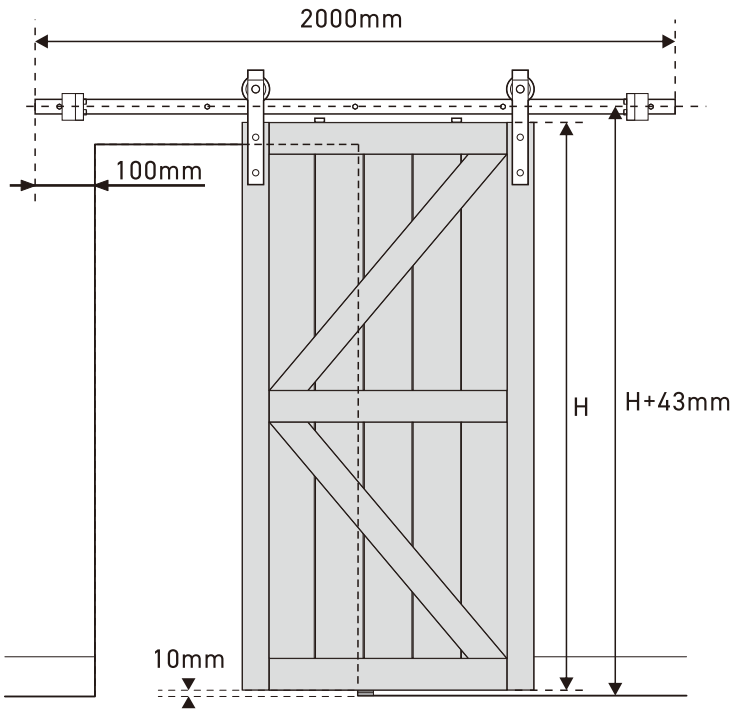

LISTA DE PIEZAS

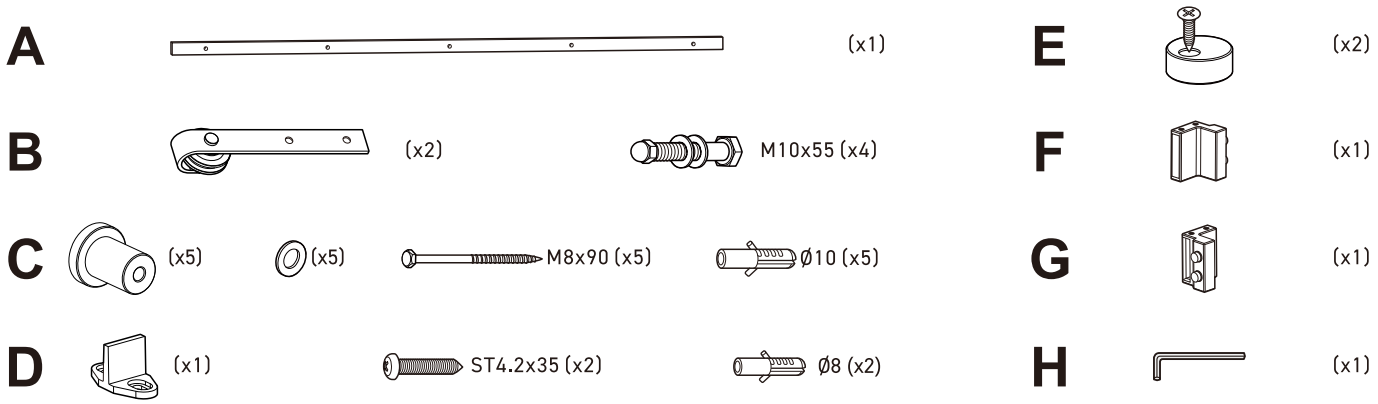

HERRAMIENTAS NECESARIAS

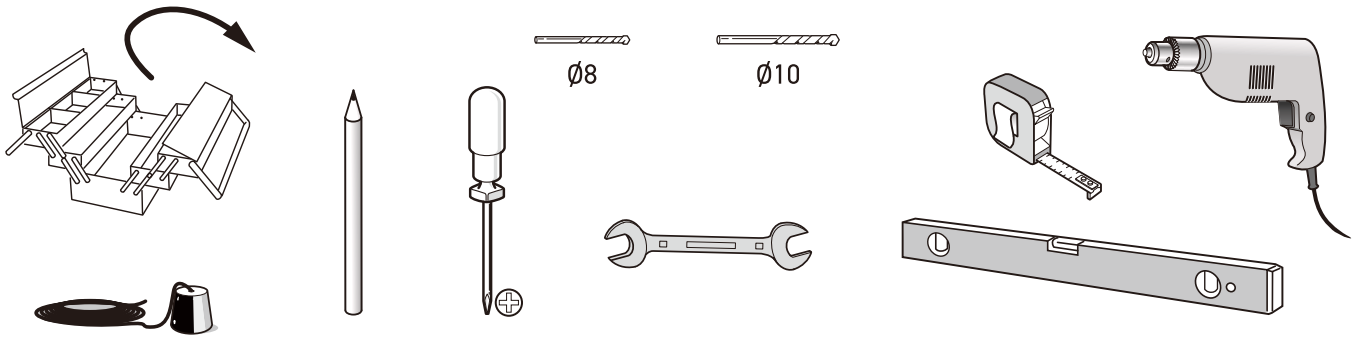

GARANTÍA

Maxhaus garantiza sus puertas contra defectos de fabricación y en sus materiales por 1 año, no sobre la instalación. Para hacer valida esta garantía preséntese con el distribuidor donde realizo la compra presentando esta póliza, el comprobante de compra y el producto.

1 AÑO GARANTÍA

KIT PUERTA CORREDERA

1

A

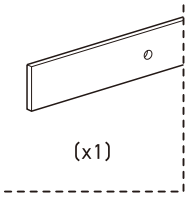

Coloque el riel en su posición asegurándose de que esté nivelado, y marque los orificios en el riel.

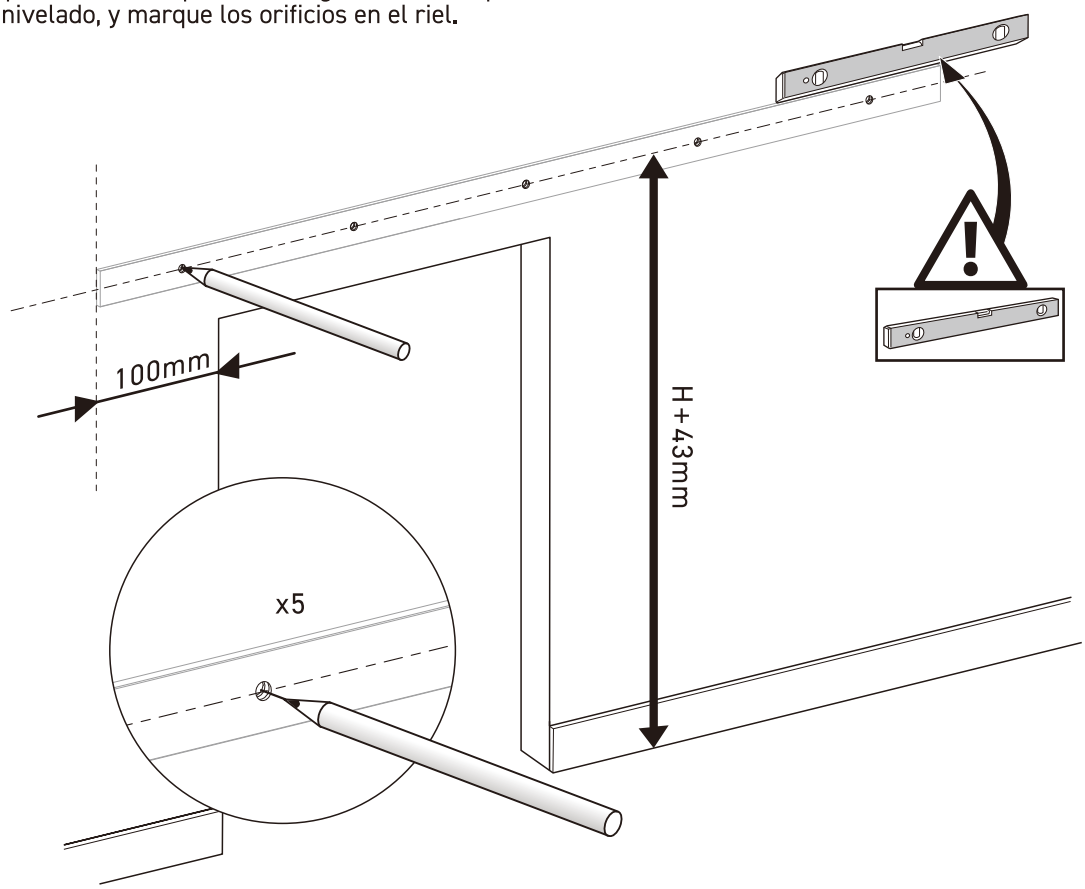

2

Perfore agujeros de 10 mm en la pared.

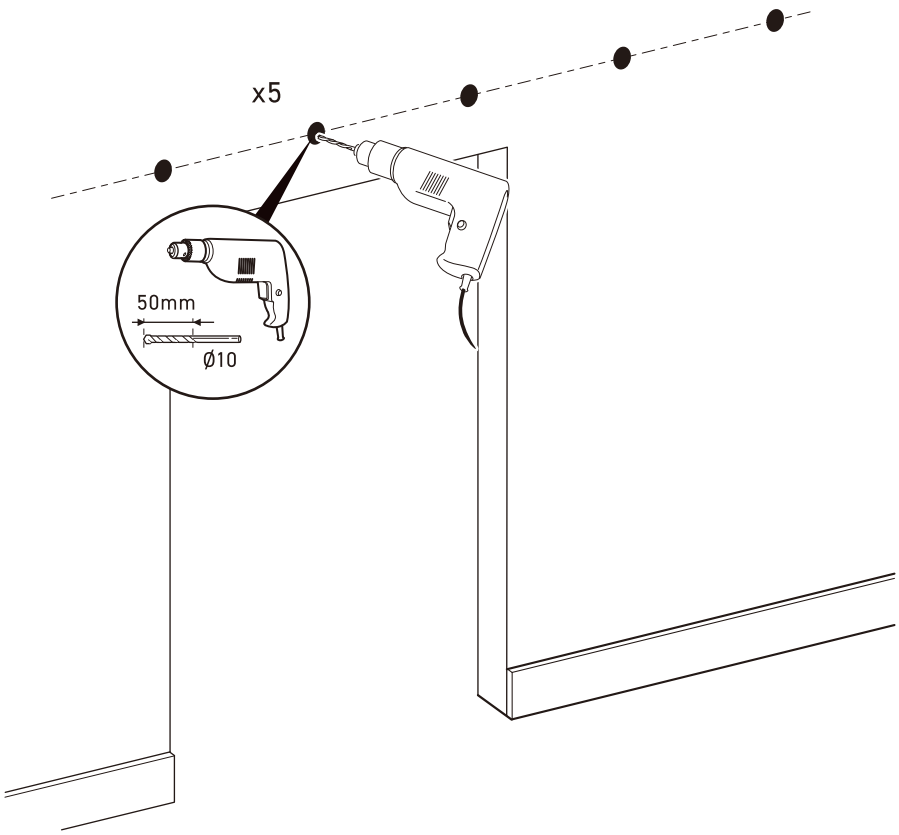

KIT PUERTA CORREDERA

3

Instale el riel.

A



(x1)

C



(x5)



(x5)



M8x90 (x5)



Ø10 (x5)

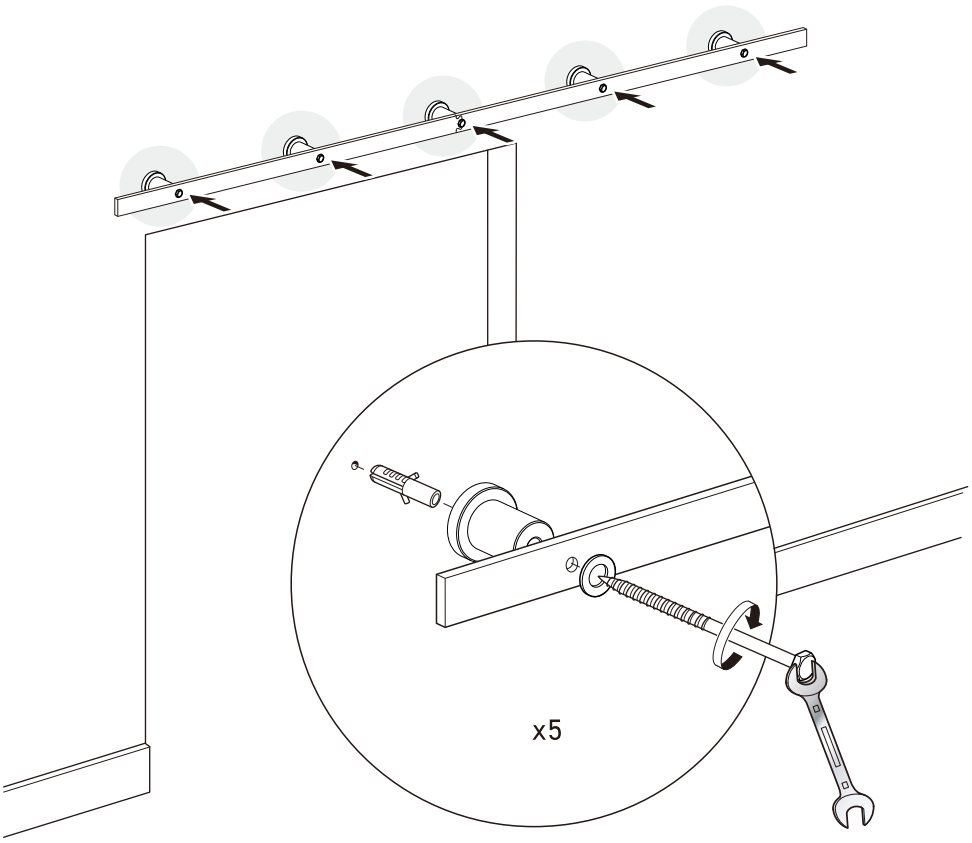

4

Instale el carro colgante.

B



(x2)

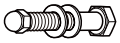

M10x55 (x4)

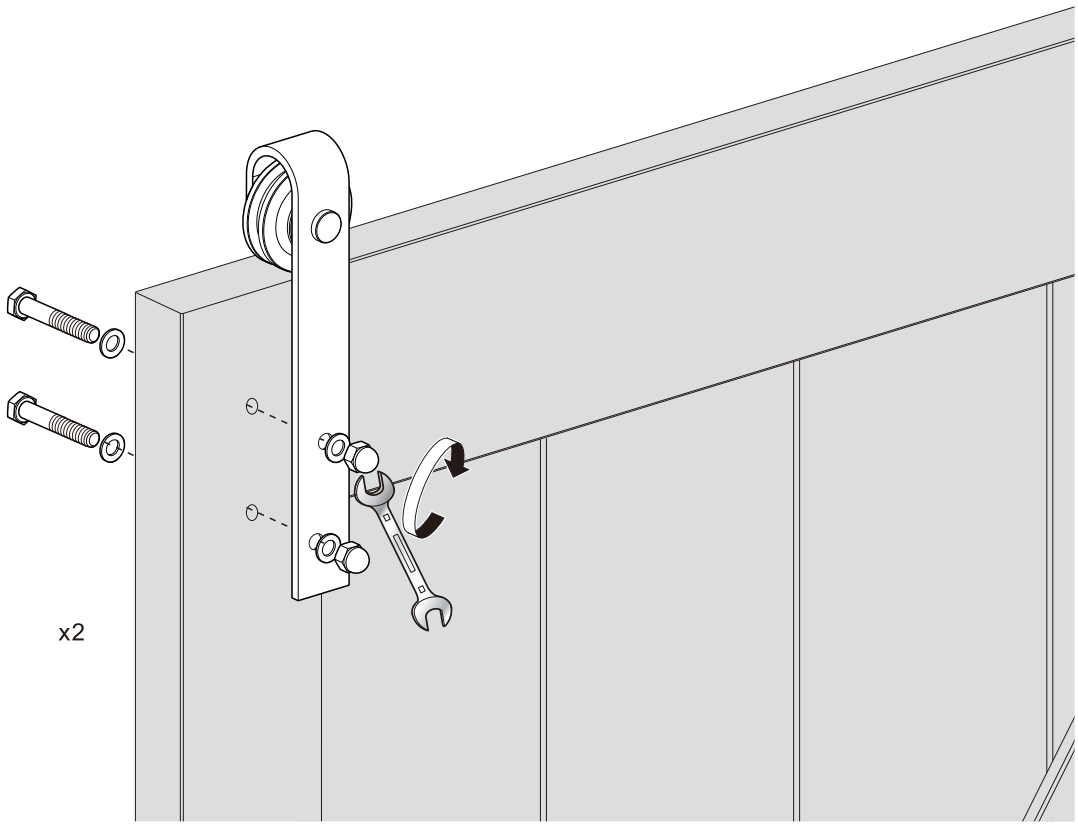

KIT PUERTA CORREDERA

5

E

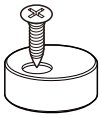

(x2)

Instale el anti-salto.

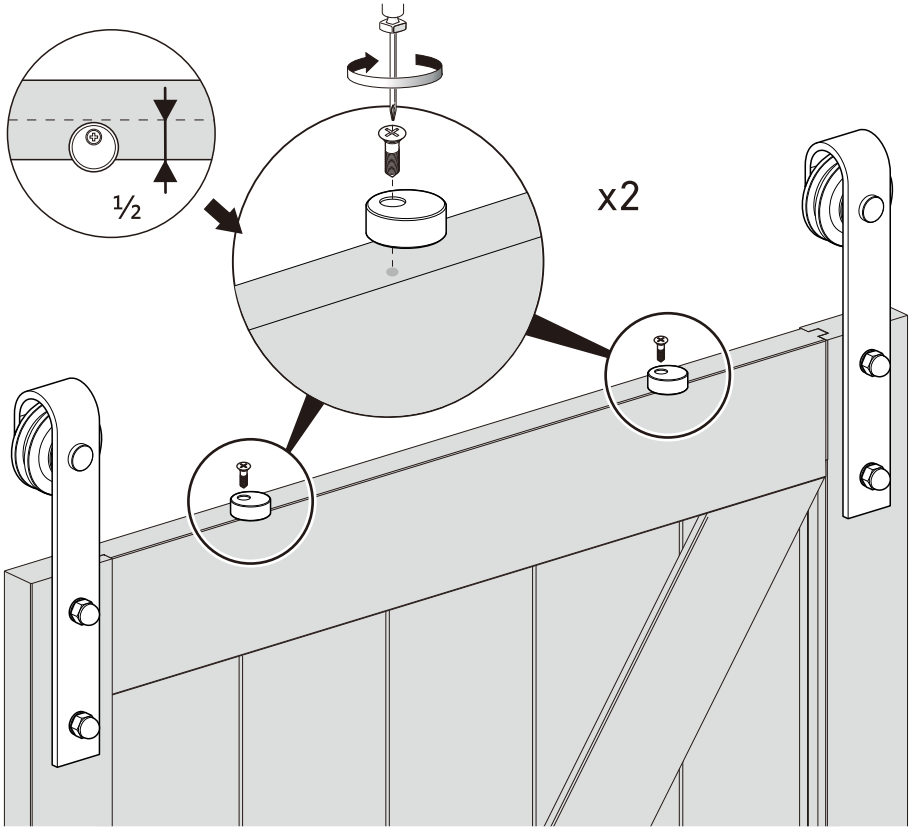

6

Cuelgue la puerta en el riel. Gire las piezas anti-salto para que queden posicionadas en la parte superior de la puerta y debajo del riel. Apriete los tornillos.

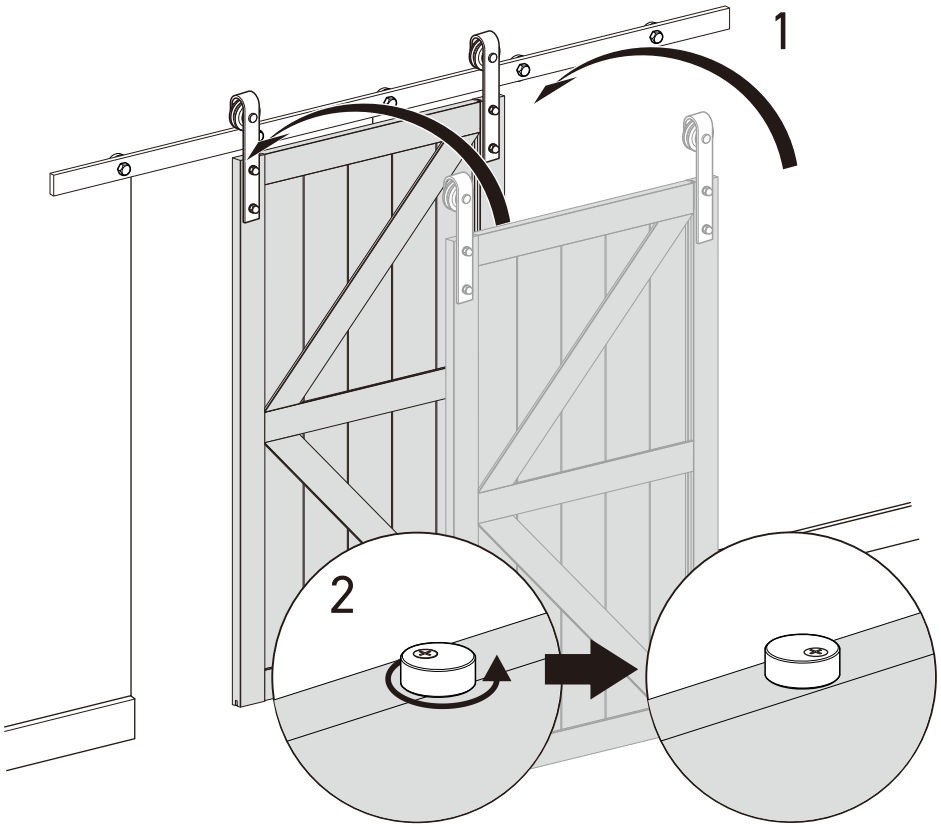

KIT PUERTA CORREDERA

7

Instale la guía de piso.
Coloque la guía de piso en la ranura inferior de la puerta y fíjela en el lado cercano a la apertura de la puerta.

D



(x1)



ST4.2x35 (x2)



Ø8 (x2)

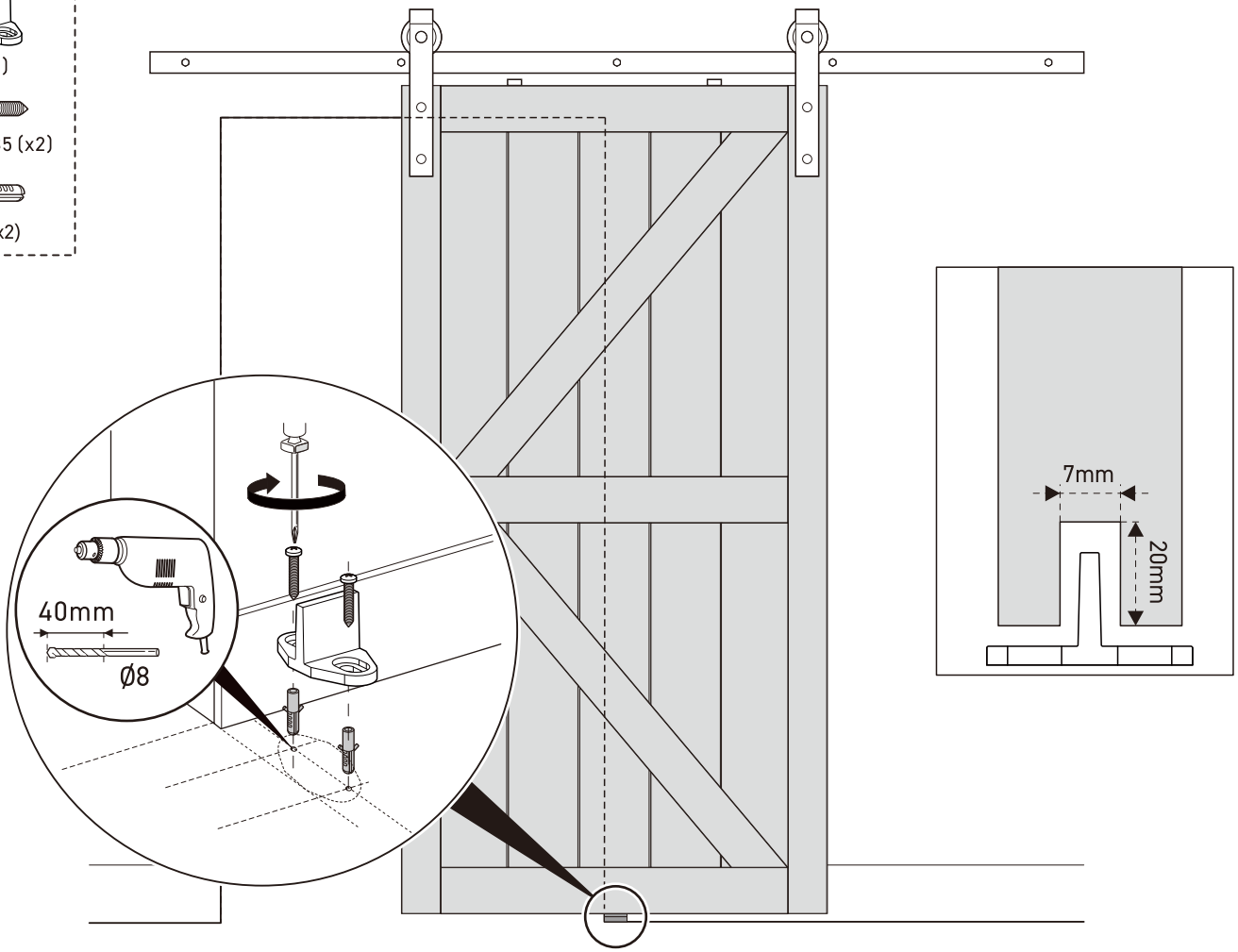

KIT PUERTA CORREDERA

Instale el tope de puerta izquierdo.

8

F



(x1)

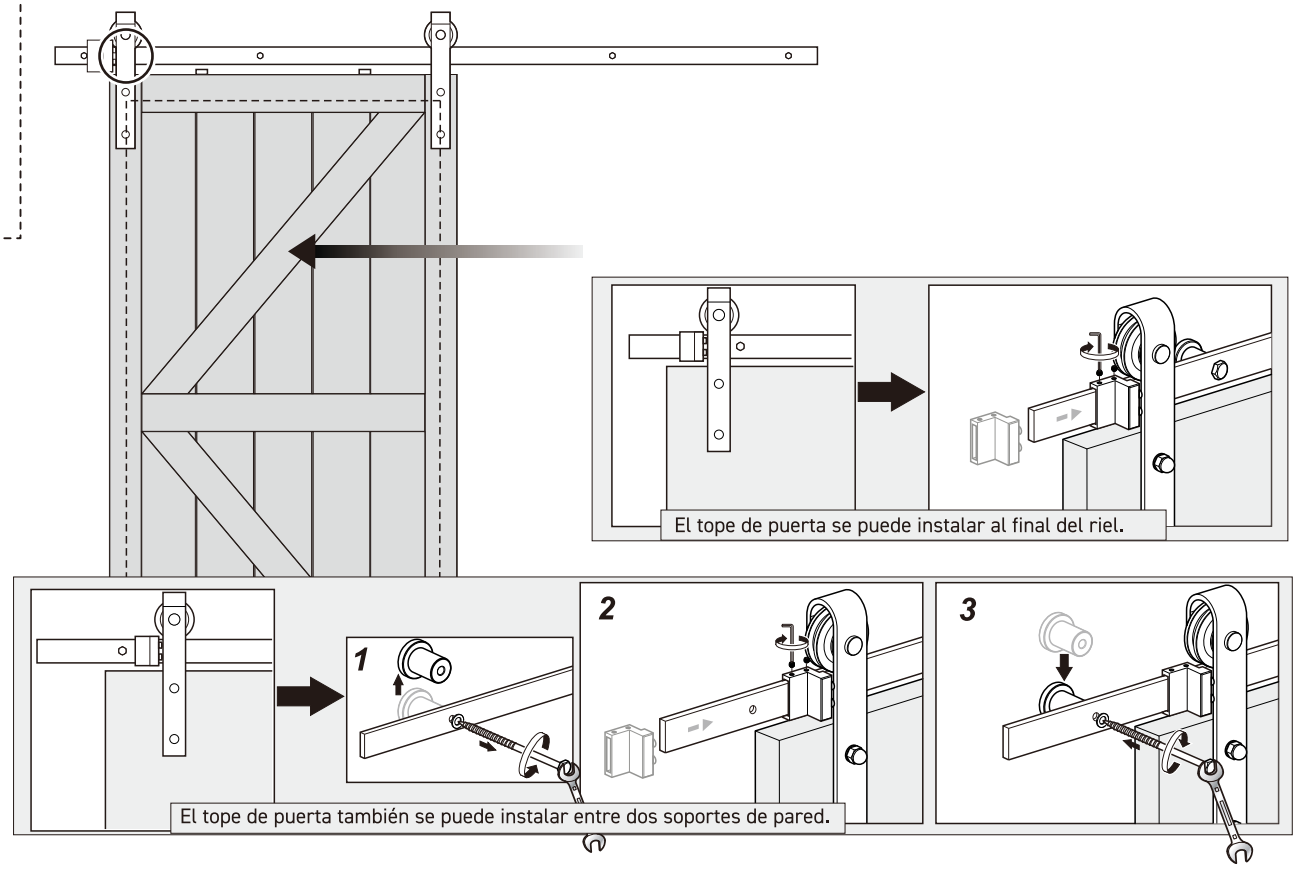

Instale el tope de puerta derecho.

9

G

(x1)

