Linea Brasil

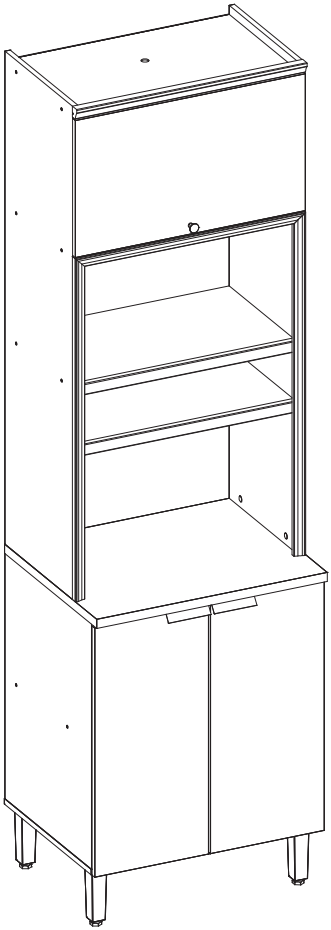

TORRE QUENTE 0.65M

SELENE

V-4 07/08/2026

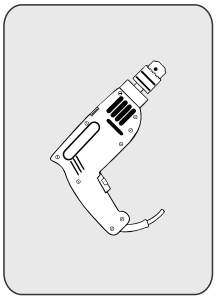

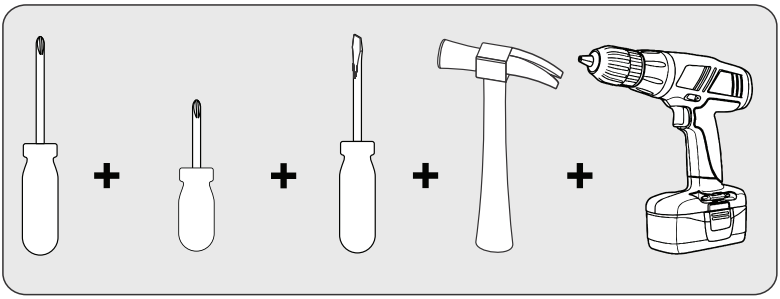

90 min.

x 1

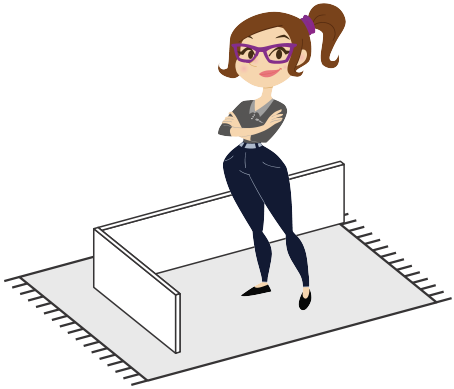

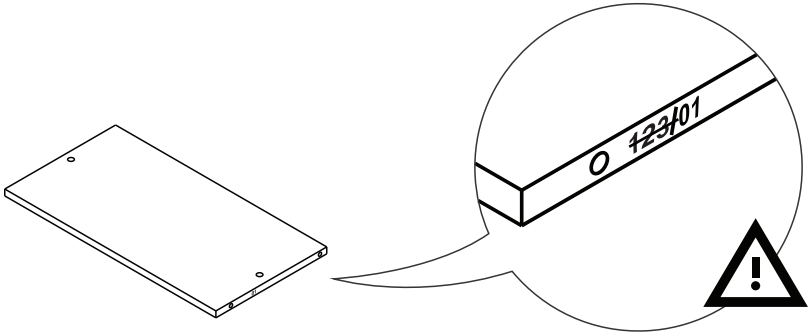

GARANTIA / GARANTIA / WARRANY

Nossos produtos são garantidos por 90 dias contra defeitos de fabricação. Ao constatar um problema coberto pela garantia, entre em contato com a loja onde o produto foi comprado. Ela estará capacitada para atendê-lo da melhor forma diante de cada caso. Reclamações de garantia somente poderão ser atendidas se o termo de garantia for apresentado no ato de reivindicação, acompanhado de sua nota fiscal de compra.

Nuestros productos están garantiados contra defectos de fabricación por 90 días, a partir de la compra. Ao constatar un problema protegido por la garantía, póngase en contacto com la tienda donde se adquirió el producto. Ella estará capacitada para atenderlo de la mejor manera de acuerdo con cada caso.

Our products are guaranteed against manufacturing defects for 90 days from the date of purchase. When you find a problem covered by the warranty, please contact the sto re where the product was purchased. The store be able to serve you in the best way in each case.

Exclusões

- Desgaste natural ou danos causados por água,maresia, ferrugem, incêndio, calor, cupins e pragas em geral.
- Montagem, manutenção e uso inadequado.
- Não cumprimento das recomendações técnicas do esquema.
- Montagens e desmontagens após a primeira instalação.
- Instalações elétricas e outras afins.

Exclusiones

- *Desgaste natural o daños causados por agua,mares, maresia, incendios, calor, termitas y plagas en general.*
- *Montaje, manutenimiento y uso inadecuado.*
- *No cumplimiento de las recomendaciones técnicas del esquema.*

Exclusions

- *Natural wear or damage caused by water, sea, rust, fire, heat, termites and plagues in general.*
- *Assembly, mainterance and improper use.*
- *Failure to comply with the technical recommendations of the assembly instructions.*

Importante

A Linea Brasil não autoriza nenhuma pessoa, loja ou entidade assumir em seu nome qualquer outra garantia que não conste no certificado. A fabricante reserva-se no direito de efetuar nos produtos eventuais modificações que considerar necessárias, sem prejudicar as características essenciais. Os produtos terão peças de assistência para reposição no período de 1 ano a contar de sua retirada do mercado, desde que haja matéria-prima equivalente, observando o dispositivo no Art.32 da Lei 8.078/90 (Cód. Defesa do Consumidor). O atendimento para produtos fora de linha é feito por programação especial, através da loja revendedora sob aprovação de consulta prévia ao fabricante.

Importante

Linea Brasil no autoriza a ninguna persona, tienda o entidad a asumir en su nombre cualquer otra garatía que no figure en el certificado. El fabricante se reserva el dercho de efectuar en los productos eventuales modificaciones que considere necesarias, sim perjudicar las características esenciales. Los productos tendrán piezas de asistencia para reposición en el período de 1 año a partir de su retiada del mercado. La atención para productos fuera de línea es hecha por programación especial, a través de la tienda revendedora bajo aproación de consulta previa al fabricante.

Important

Linea Brasil does not authorize any person, store or entily to assume on its behal any other warranty that does not appear on the certificate. The manufacturer reserves the right to make in the products any modifications that it considers necessary without prejudice to the essential characteristics. The products will have replacement parts within one year of being withdrawn from the marke. the service for off-line products is done by special programming, through the store reseller under prior consultation with the manufacture.

INSTRUÇÕES DE LIMPEZA E CONSERVAÇÃO

INSTRUCCIONES PARA LA LIMPIEZA E CONSERVACION / CLEAN AND PRESERVATION INSTRUCTURE

Para retirar o pó, utilize um pano seco, espanador ou aspirador. Se necessário, para uma limpeza mais efetiva, utilize um pano levemente umedecido com água. Finalize com uma flanela limpa e seca.

Para eliminar el polvo, utilice un paño seco, mopa o la aspiradora. Si es necesario, para una limpieza más eficaz, utilice un paño ligeramente humedecido con agua. Terminar con un paño limpio y seco.

To take dirty, use a dry cloth, duster or vaccum. If necessary to take the dust, use a wet cloth. Finish with a clean and dry flannel.

IMPORTANTE / *IMPORTANTE / IMPORTANT*

Não utilize produtos abrasivos como álcool e detergentes, como também esponjas rígidas ou palha de aço na limpeza dos móveis.
No use limpiadores abrasivos como alcohol y detergentes, así como esponjas rígidaso lana de acero para limpiar los muebles.
Do not use abrasives such as alcohol and detergent, taugth soaker also steel wool to clean the forniture.

Proteja a superfície do móvel de objetos que transmitam calor ou umidade.
Proteja la superficie del mueble de objetos que transmitan calor o humedad.
Protect the surface of the furniture against objects that can pass heat and humidity.

Evitar o contato de água e produto de limpeza com o rodapé do produto, pois poderá danificá-lo.
Evitar el contacto con agua y producto de limpieza con el rodapé del producto, pues poderá danãrlo.
Avoid the contact of water and cleaning products with baseboard, cause it should damage your product.

Procure sempre utilizar flanela limpa e seca para a limpeza.
Busque siempre utilizar franela limpia y seca para la limpieza.
Try always to use a clean and dry flannel to cleaning.

Cuidado com objetos pontiagudos, eles podem arranhar a superfície das portas e tampo.
Cuidado con objectos afilados, ellos pueden rayar la superficie de las puertas e la tapa.
Take care with sharp objects, they can scratch the door lid surface.

Imagem Ilustrativa/ Ilustrative Image/ Imagen Ilustrativa

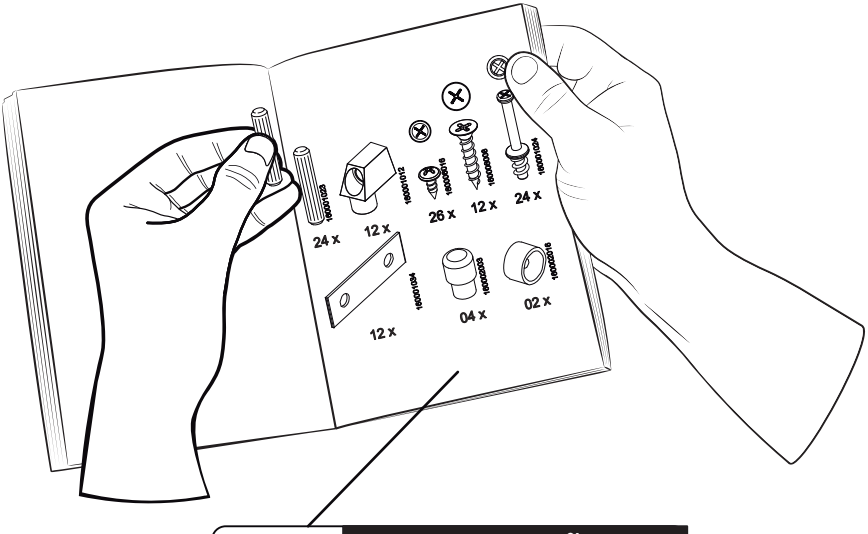

Preste Atenção!
¡Preste atención!
Attention!

As ferragens dos nossos manuais são sempre apresentadas nas mesmas proporções da peça na vida real.
Caso apareça alguma dúvida no decorrer do processo de montagem, coloque a ferragem ao lado do desenho e faça a consulta :D

Los accesorios de nuestros manuales siempre se presentan en las mismas proporciones que la pieza en la vida real.
Si tiene alguna duda durante el proceso de montaje, coloque los accesorios junto al dibujo y haga una consulta :D

The accessories in our manuals are always presented in the same proportions as the spare part in real life.
If you have any questions during the assembly process, place the accessory next to the drawing and make an inquiry :D

Símbolos:
Simbolos:
Symbols:

- ✚ Parafuso Phillips
- ▬ Parafuso Fenda
- ⬡ Parafuso Allen

- ✚ Tornillo Phillips
- ▬ Tornillo Ranurado
- ⬡ Tornillo Allen

- ✚ Phillips screw
- ▬ Slotted Screw
- ⬡ Allen screw

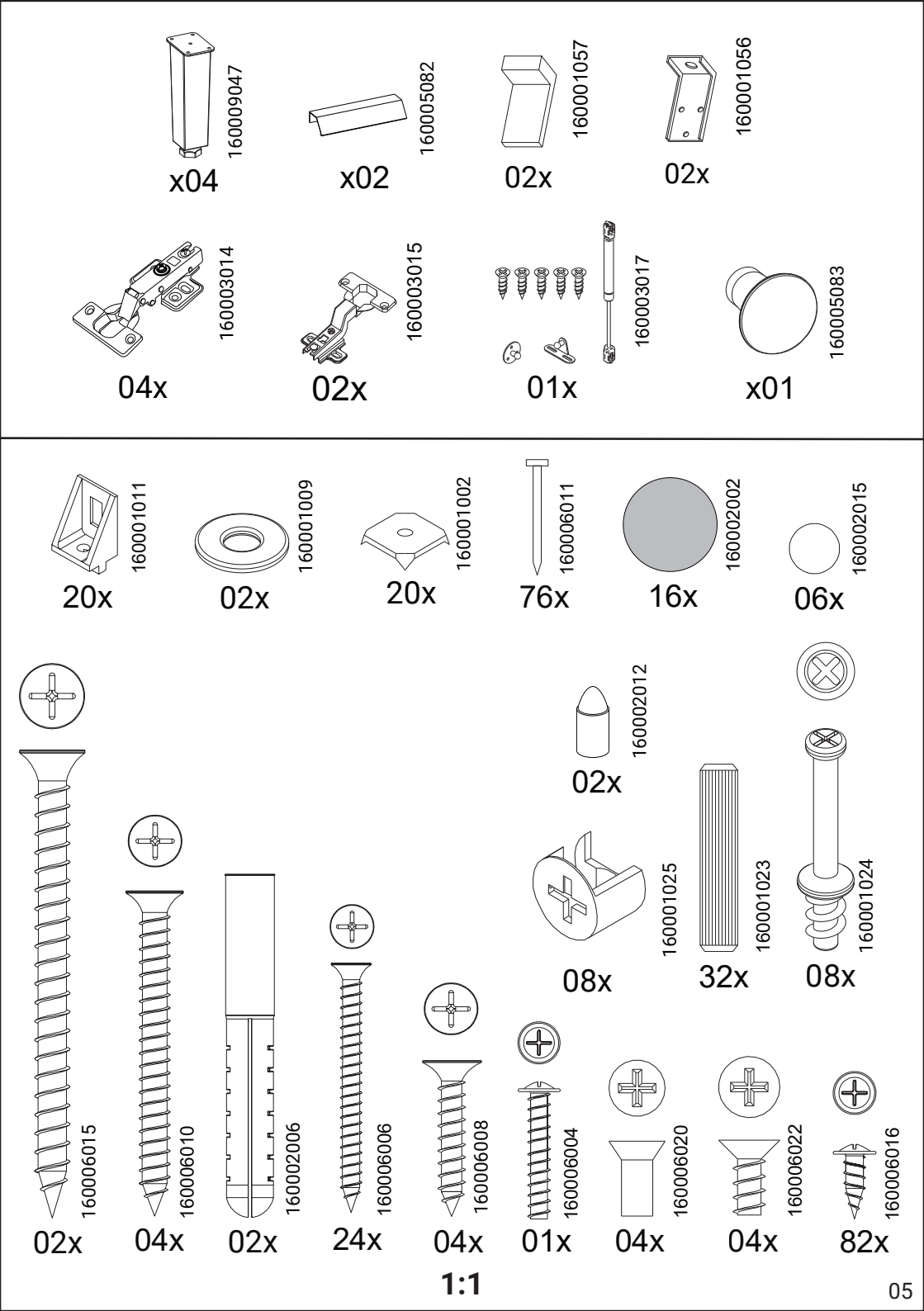
160009047
x04
160005082
x02
160001057
02x
160001056
02x
160003014
04x
160003015
02x
160003017
01x
160005083
x01
160001011
20x
160001009
02x
160001002
20x
160006011
76x
160002002
16x
160002015
06x
160002012
02x
160001025
08x
160001023
32x
160001024
08x
160006015
02x
160006010
04x
160002006
02x
160006006
24x
160006008
04x
160006004
01x
160006020
04x
160006022
04x
160006016
82x
1:1

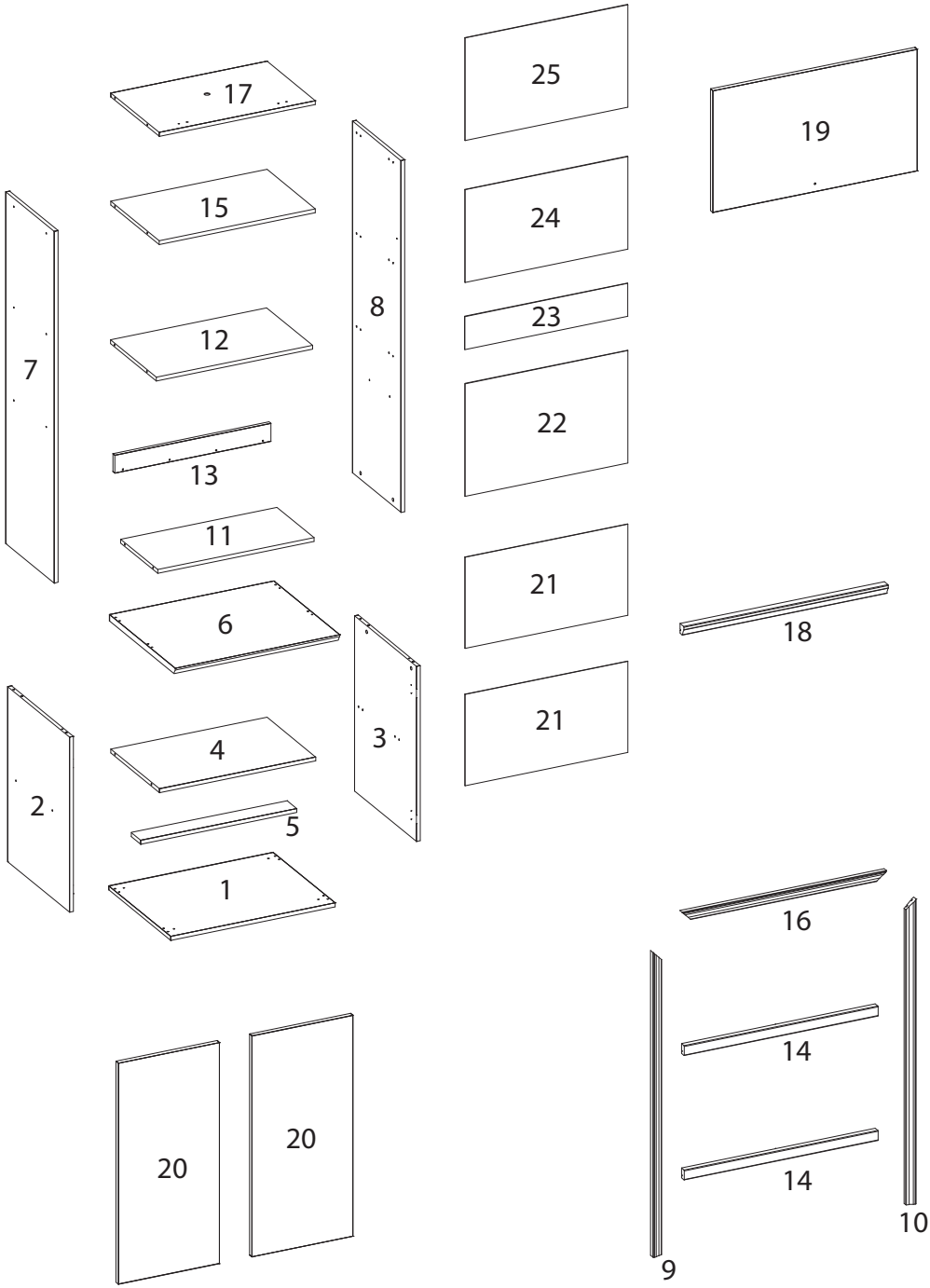
17
15
12
13
11
6
4
5
1
7
2
8
3
25
24
23
22
21
21
19
18
16
14
14
10
9
20
20

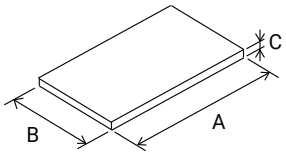

VOLUME Caja BOX	ITEM Artículo Item	PEÇA Pieza Part	DESCRIÇÃO Descripción Description	DIMENSÕES (mm) Dimensión/Dimension A	B	C	QUANTIDADE Cantidad Amount	Material
1	1	510452001	BASE	650	490	15	1	MDF
2	2	510452002	LATERAL INFERIOR ESQUERDA	678	489	15	1	MDF
2	3	510452003	LATERAL INFERIOR DIREITA	678	489	15	1	MDF
2	4	510452004	PRATELEIRA BALCAO	617	384	15	1	MDF
2	5	510452005	TRAVESSA FRONTAL	617	50	15	1	MDF
1	6	510452006	TAMPO BALCAO	650	520	25	1	MDF
1	7	510452007	LATERAL SUPERIOR ESQUERDA	1362	383	15	1	MDF
1	8	510452008	LATERAL SUPERIOR DIREITA	1362	383	15	1	MDF
1	9	510452009	ENCABECAMENTO LATERAL ESQUERDO	948	30	18	1	MDF
1	10	510452010	ENCABECAMENTO LATERAL DIREITO	948	30	18	1	MDF
2	11	510452011	PRATELEIRA MENOR	617	293	15	1	MDF
2	12	510452012	PRATELEIRA MAIOR	617	363	15	1	MDF
2	13	510452013	TRAVESSA PRATELEIRA	617	69	15	1	MDF
2	14	510452014	ENCABECAMENTO PRATELEIRA	615	31	18	2	MDF
1	15	510452015	BASE NICHO	617	382	15	1	MDF
1	16	510452016	ENCABECAMENTO BASE NICHO	649	30	18	1	MDF
1	17	510452017	CHAPEU	617	382	15	1	MDF
1	18	510452018	ENCABECAMENTO CHAPEU	649	30	25	1	MDF
1	19	510452019	PORTA BASCULANTE	649	379	15	1	MDF
1	20	510452020	PORTA BALCAO	688	321	15	2	MDF
2	21	510452021	FUNDO BALCAO	643	353	2,8	2	MDF
1	22	510452022	FUNDO FORNO	643	450	2,8	1	MDF
2	23	510452023	FUNDO MENOR	643	141	2,8	1	MDF
1	24	510452024	FUNDO MICROONDAS	643	359	2,8	1	MDF
1	25	510452025	FUNDO NICHO MAIOR	643	397	2,8	1	MDF

ITEM	DESCRIPTION
1	BASE
2	LEFT LOWER SIDE
3	RIGHT LOWER SIDE
4	COUNTER SHELF
5	FRONT CROSSBOARD
6	COUNTER TOP
7	LEFT UPPER SIDE
8	RIGHT UPPER SIDE
9	LEFT SIDE HEADING
10	RIGHT SIDE HEADING
11	SMALLER SHELF
12	LARGER SHELF
13	SHELF CROSSBOARD
14	SHELF HEADING
15	NICHE BASE
16	NICHE BASE HEADING
17	HAT
18	HAT HEADING
19	TILTING DOOR
20	COUNTER DOOR
21	COUNTER BOTTOM
22	OVEN BOTTOM
23	SMALLER BOTTOM
24	MICROWAVE BOTTOM
25	LARGER NICHE BOTTOM

ARTÍCULO	DESCRIPCIÓN
1	BASE
2	LADO INFERIOR IZQUIERDO
3	LADO INFERIOR DERECHO
4	ESTANTE DEL MOSTRADOR
5	VIGA DELANTERA
6	ENCIMERA
7	LADO SUPERIOR IZQUIERDO
8	LADO SUPERIOR DERECHO
9	RUMBO DEL LADO IZQUIERDO
10	RUMBO DEL LADO DERECHO
11	ESTANTE MÁS PEQUEÑO
12	ESTANTE MÁS GRANDE
13	BANDEJA DE ESTANTE
14	ENCABEZADO DEL ESTANTE
15	BASE DE NICHO
16	ENCABEZADO BASE DE NICHO
17	SOMBRERO
18	SOMBRERO RUBRO
19	PUERTA BATIENTE
20	PUERTA DEL MOSTRADOR
21	FONDO BALCAO
22	FONDO DEL HORNO
23	FONDO MÁS PEQUEÑO
24	FONDO DE MICROONDAS
25	FONDO DE NICHO MÁS GRANDE

01

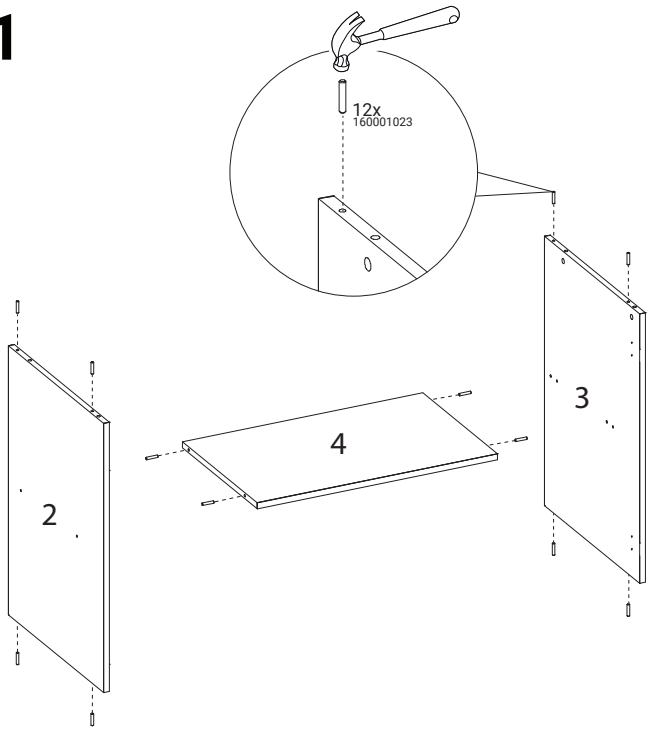
12x
160001023
2
4
3

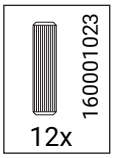
160001023
12x

02

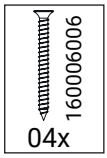
160006006
04x

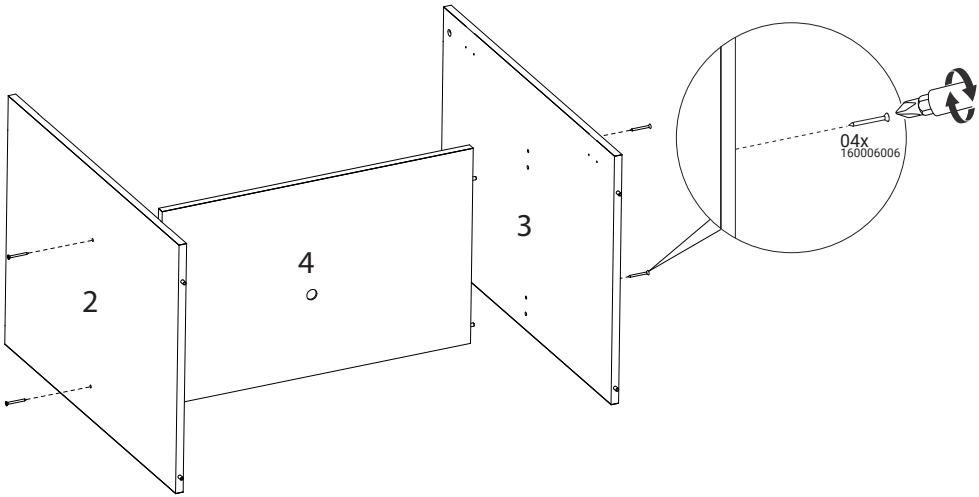
04x
160006006
2
4
3

03

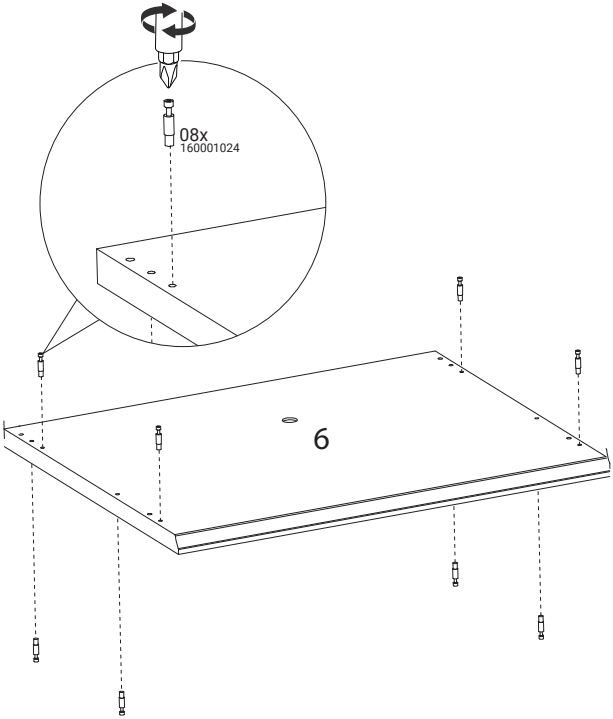
08x
160001024
6

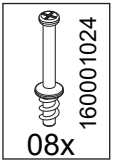
160001024
08x

04

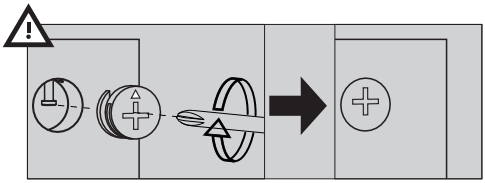

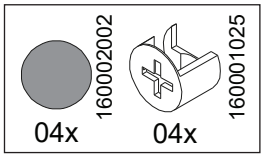
160002002
04x
160001025
04x

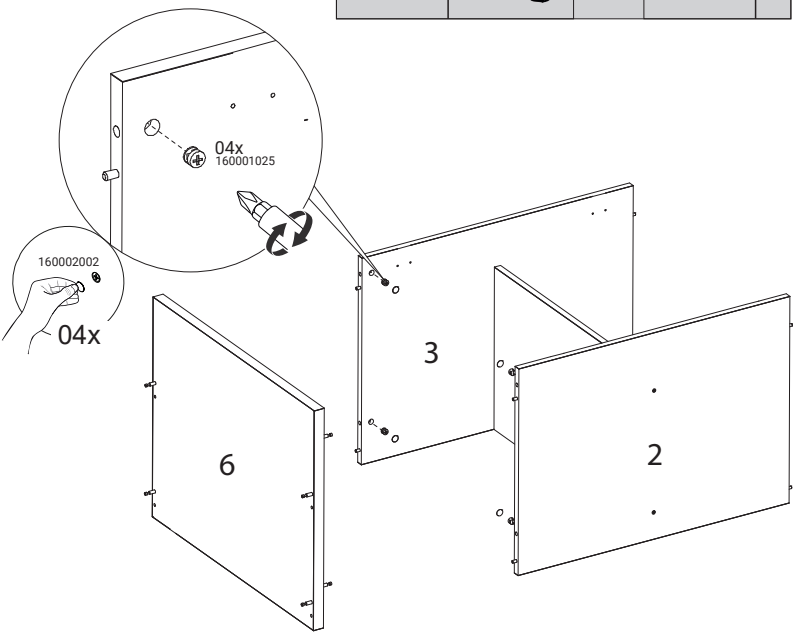
04x
160001025
160002002
04x
3
6
2

05

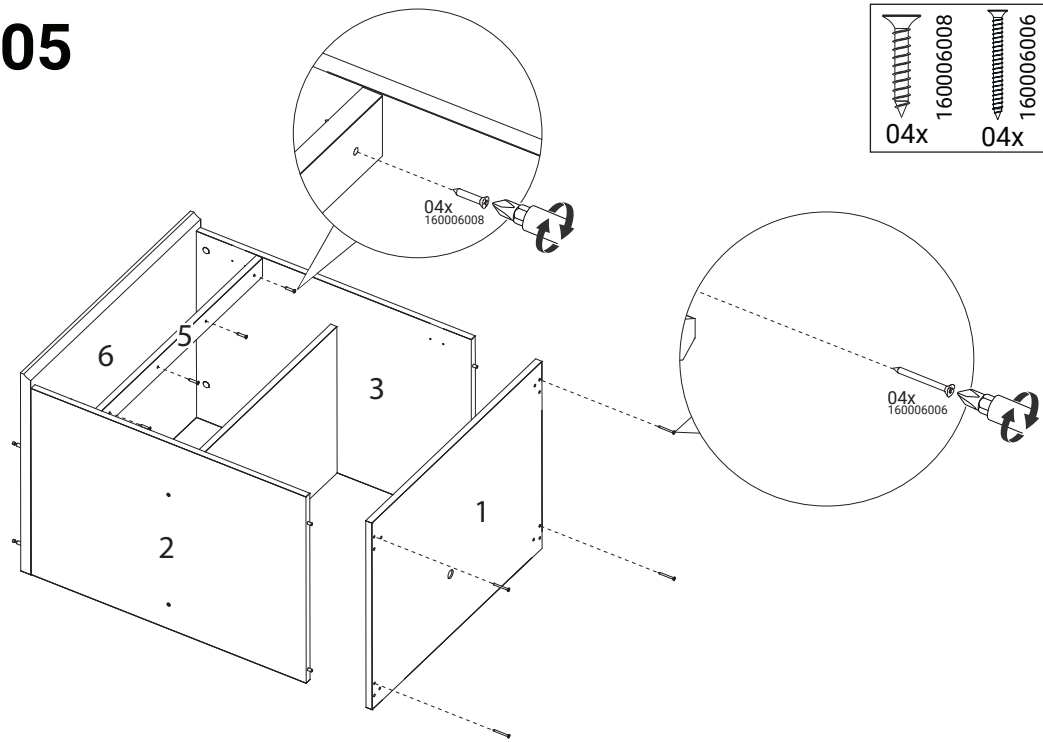
160006008
04x
160006006
04x
04x
160006008
04x
160006006
6
5
3
2
1

06

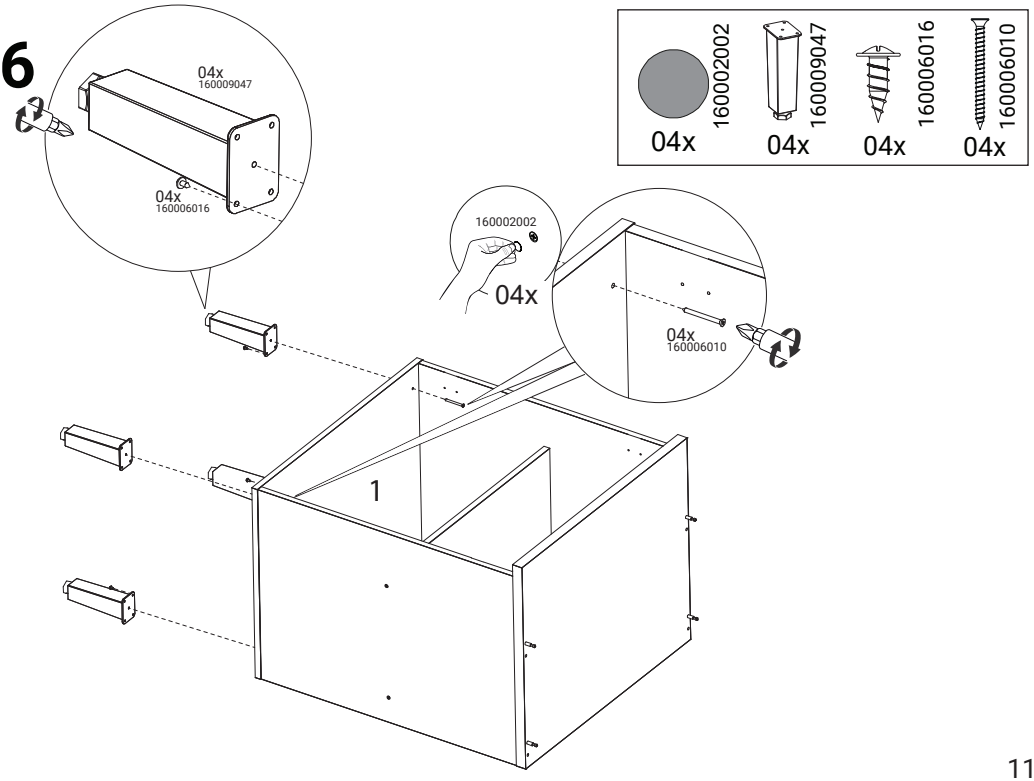
160002002
04x
160009047
04x
160006016
04x
160006010
04x
04x
160009047
04x
160006016
160002002
04x
04x
160006010
1

07

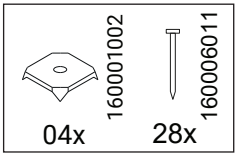
160001002
04x
160006011
28x

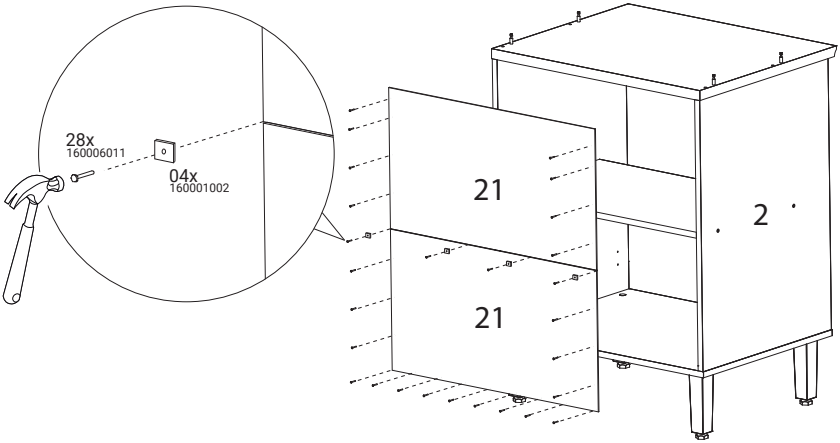
28x
160006011
04x
160001002
21
21
2

08

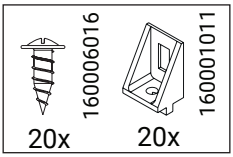
160006016
20x
160001011
20x

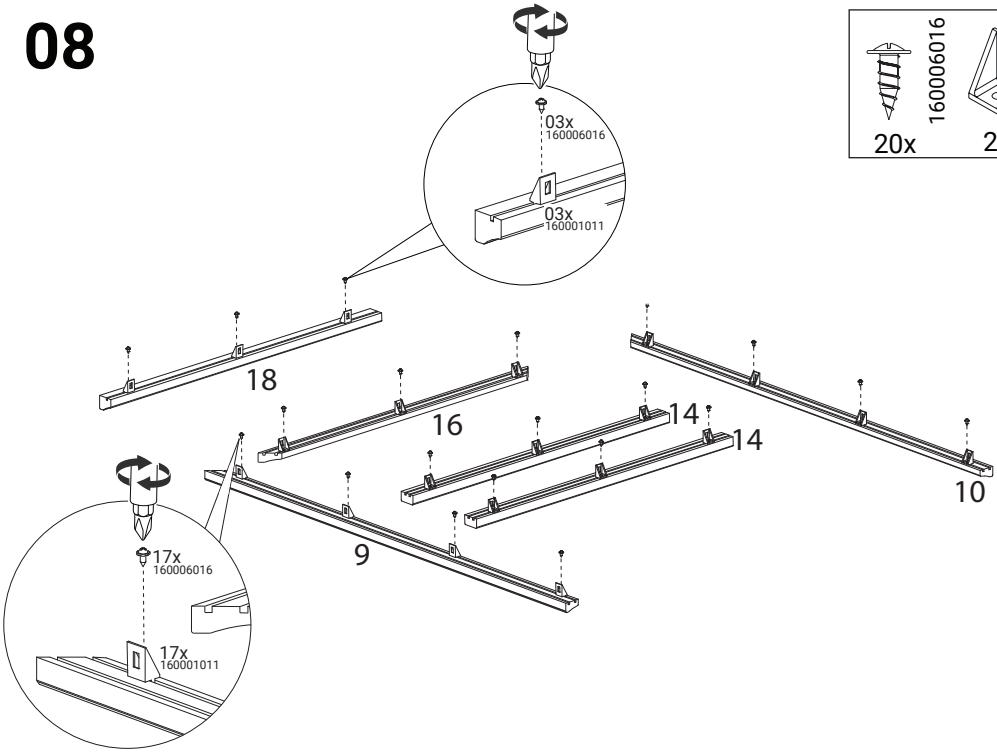
03x
160006016
03x
160001011
18
16
14
14
10
9
17x
160006016
17x
160001011

09

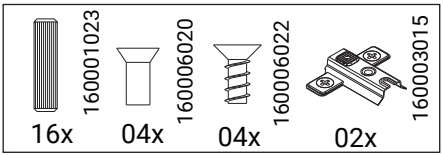
160001023
16x
160006020
04x
160006022
04x
160003015
02x

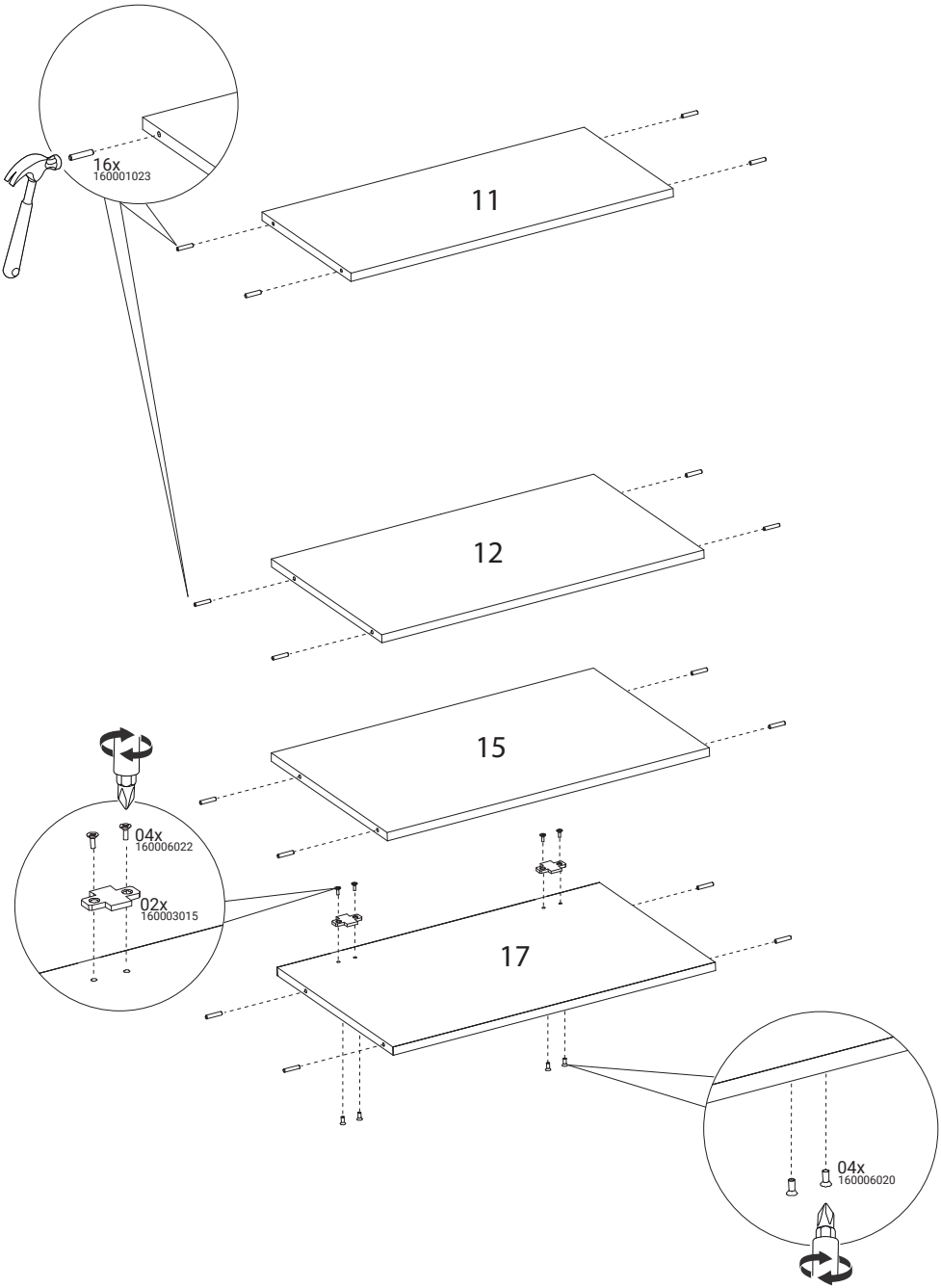
16x
160001023
11
12
15
04x
160006022
02x
160003015
17
04x
160006020

10

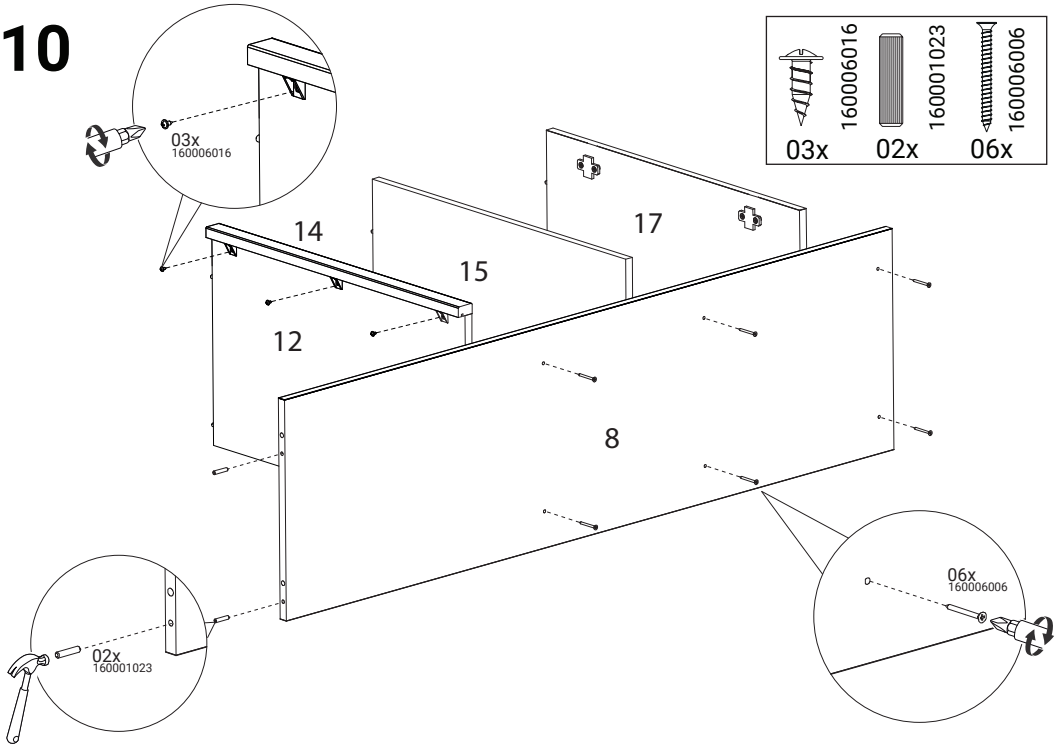
160006016
03x
160001023
02x
160006006
06x
03x
160006016
14
15
17
12
8
06x
160006006
02x
160001023

11

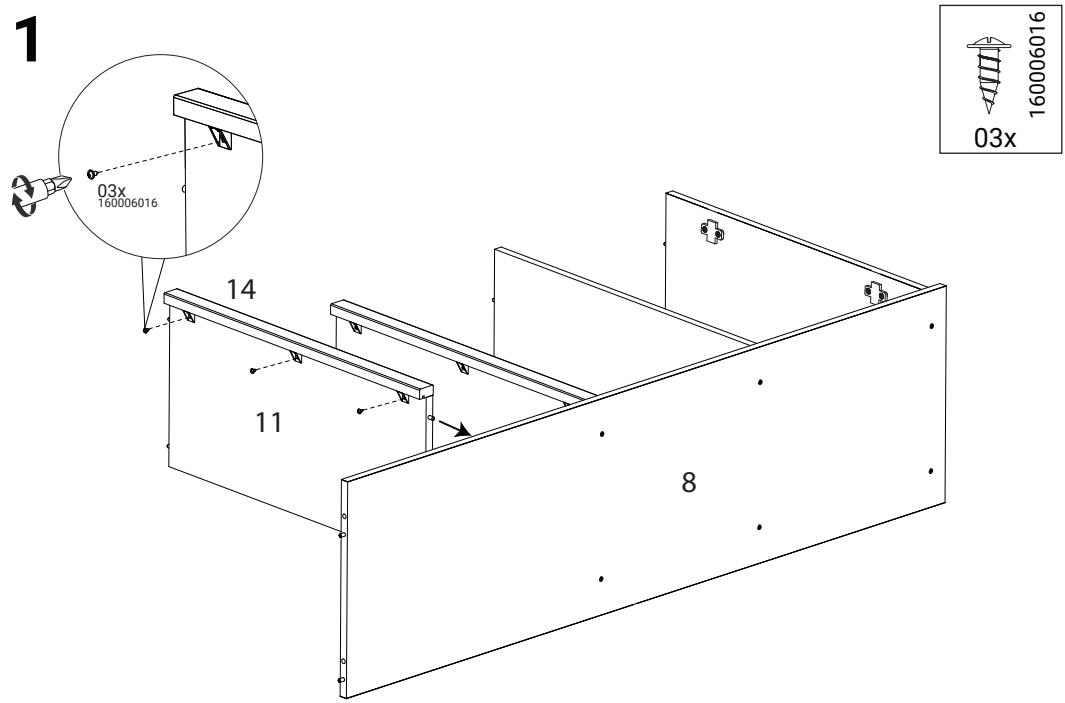
160006016
03x
03x
160006016
14
11
8

12

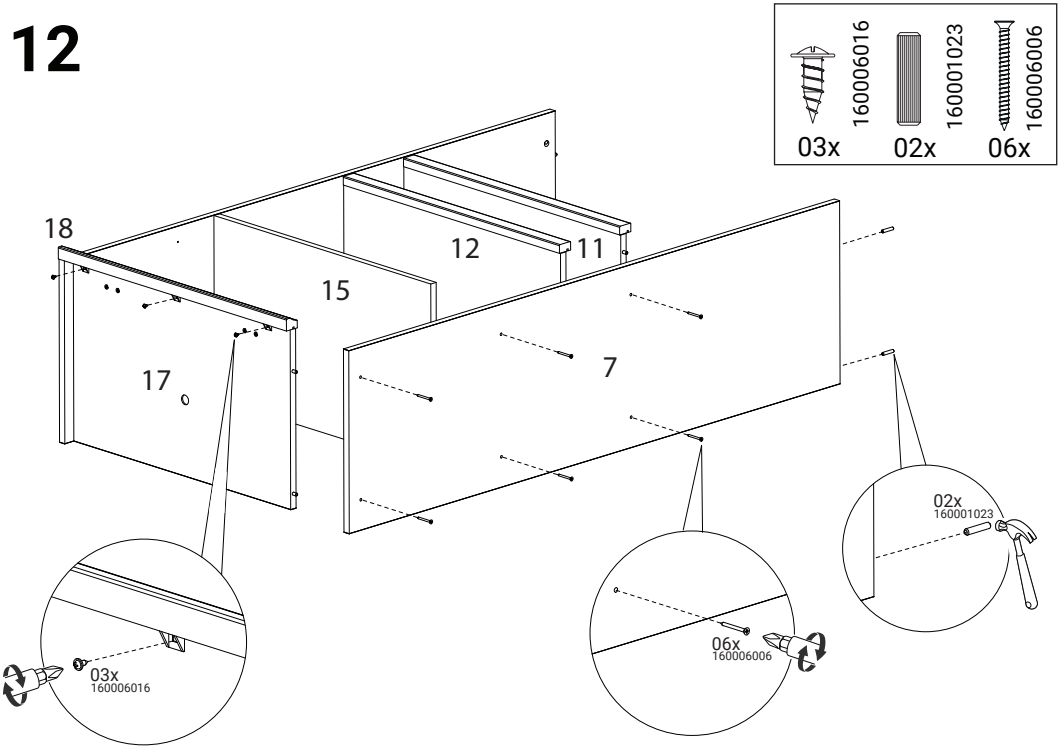
160006016
03x
160001023
02x
160006006
06x
18
12
11
15
17
7
02x
160001023
06x
160006006
03x
160006016

13

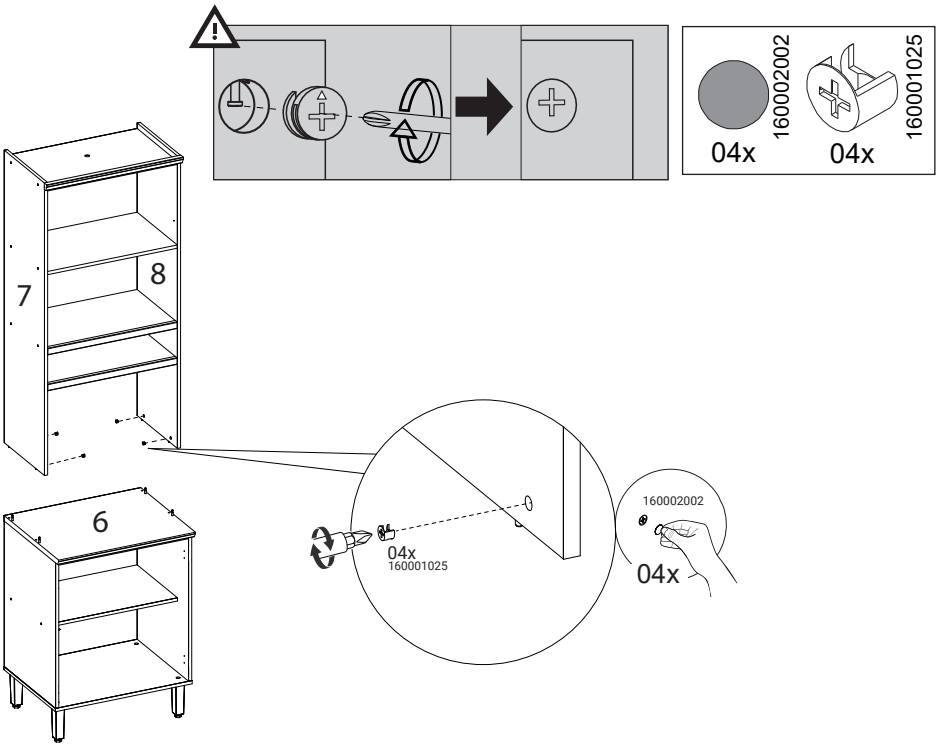
160002002
04x
160001025
04x
7
8
6
04x
160001025
160002002
04x

14

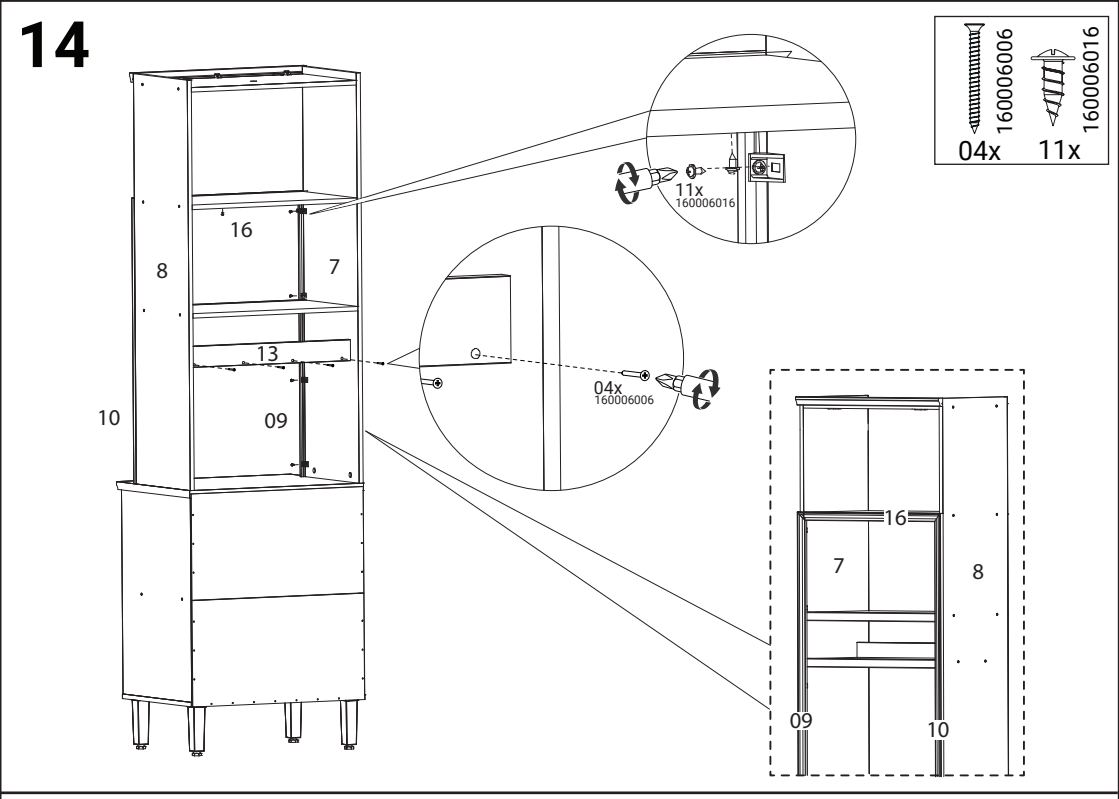
160006006
04x
160006016
11x
16
8
7
13
10
09
11x
160006016
04x
160006006
16
7
8
09
10

15

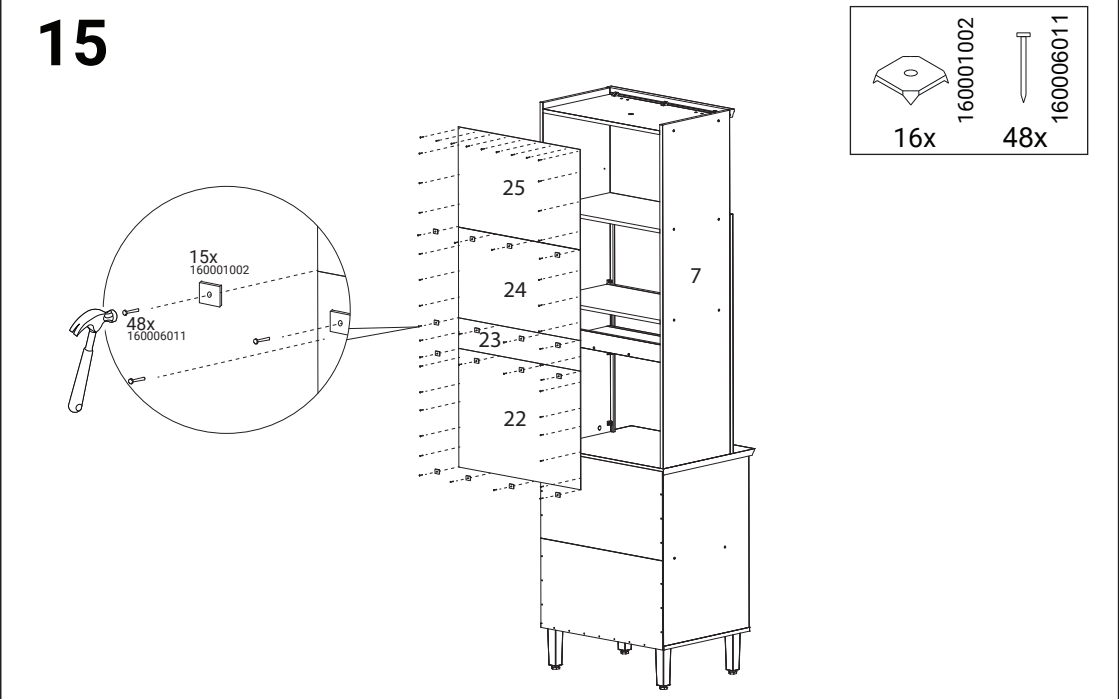
160001002
16x
160006011
48x
15x
160001002
48x
160006011
25
24
23
22
7

16

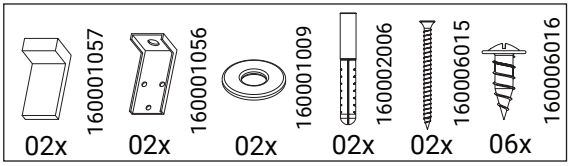
160001057
02x
160001056
02x
160001009
02x
160002006
02x
160006015
02x
160006016
06x

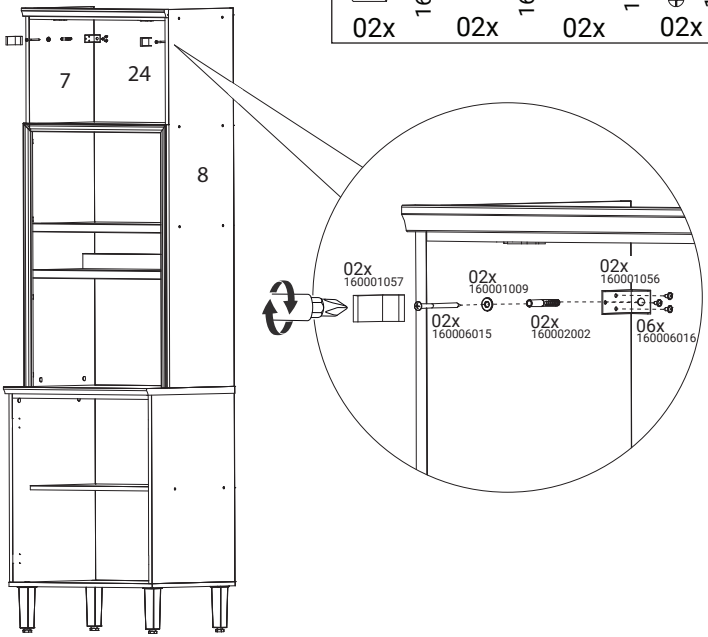
7
24
8
02x
160001057
02x
160001009
02x
160001056
02x
160006015
02x
160002002
06x
160006016

17

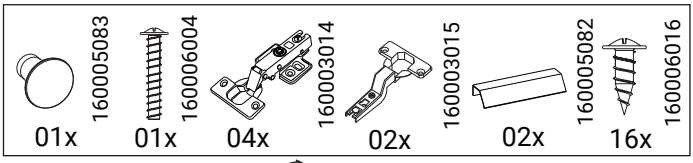
160005083
01x
160006004
01x
160003014
04x
160003015
02x
160005082
02x
160006016
16x

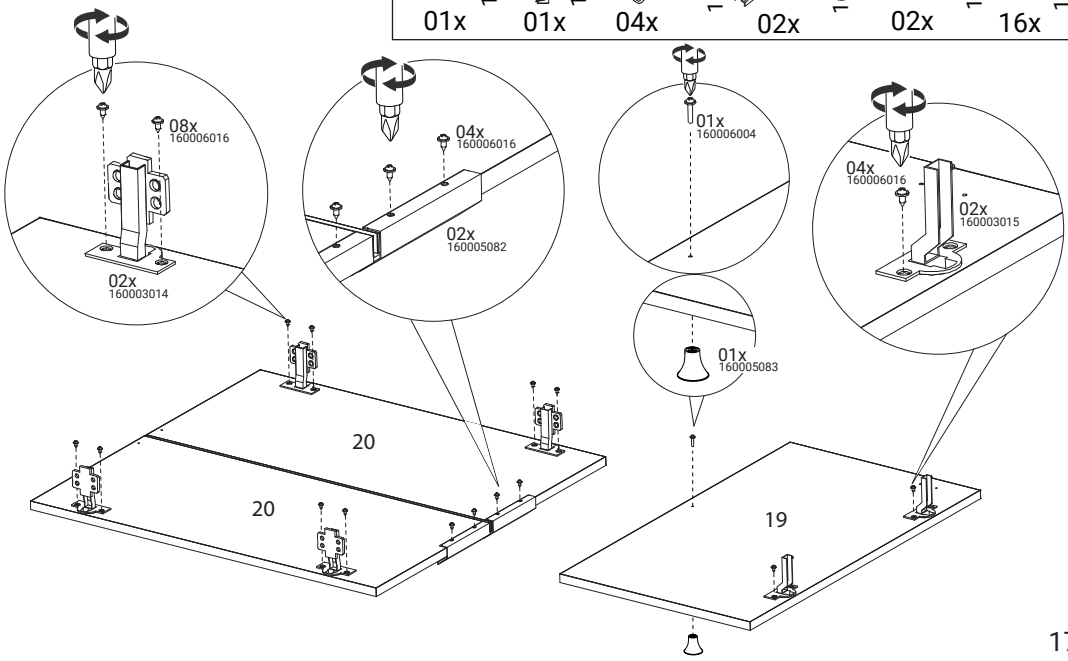
08x
160006016
02x
160003014
04x
160006016
02x
160005082
01x
160006004
04x
160006016
02x
160003015
01x
160005083
20
20
19

17

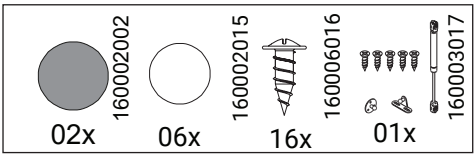

19

01x
160003017

16x
160006016

06x
160002015

20

20

160002002
02x

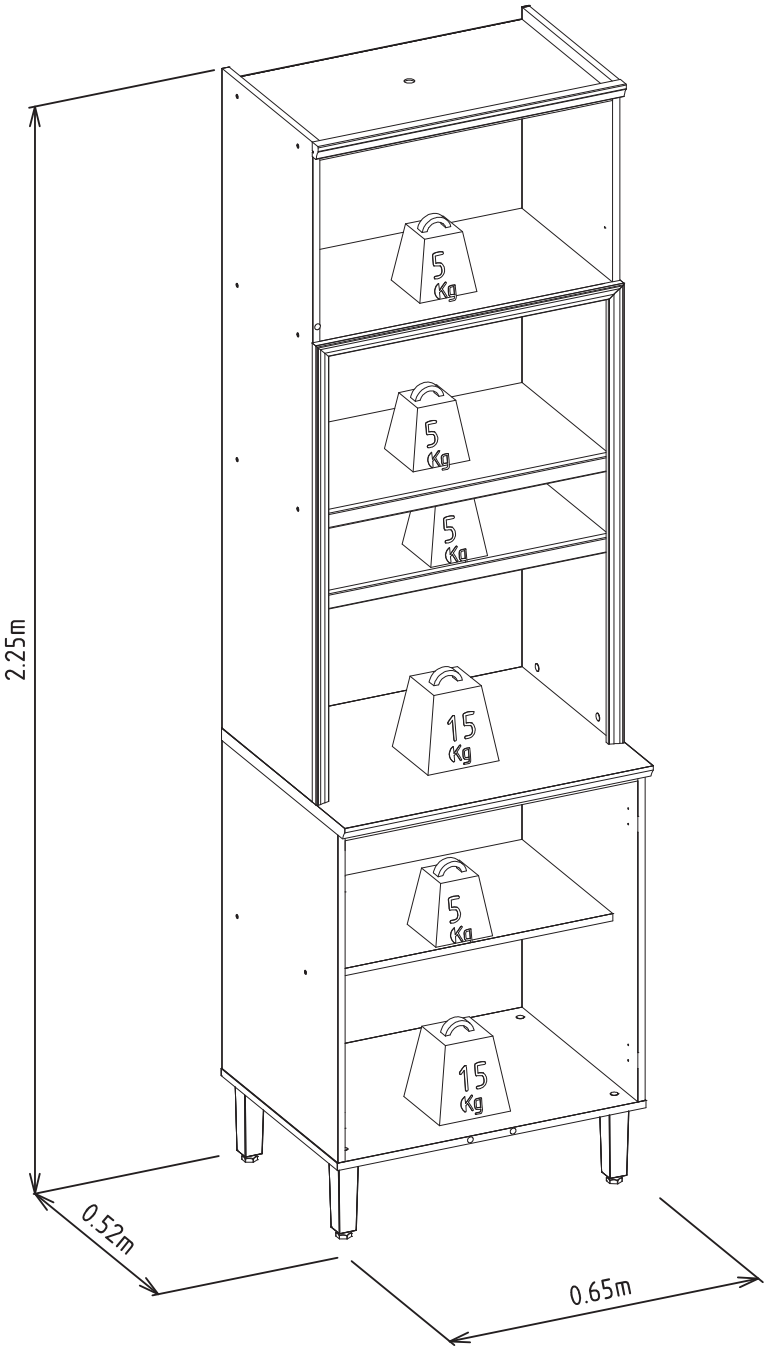
5
Kg
5
Kg
5
Kg
15
Kg
5
Kg
15
Kg
2.25m
0.52m
0.65m

Linea Brasil