CONTATTO®

Comodidad, Diseño y Ergonomía.

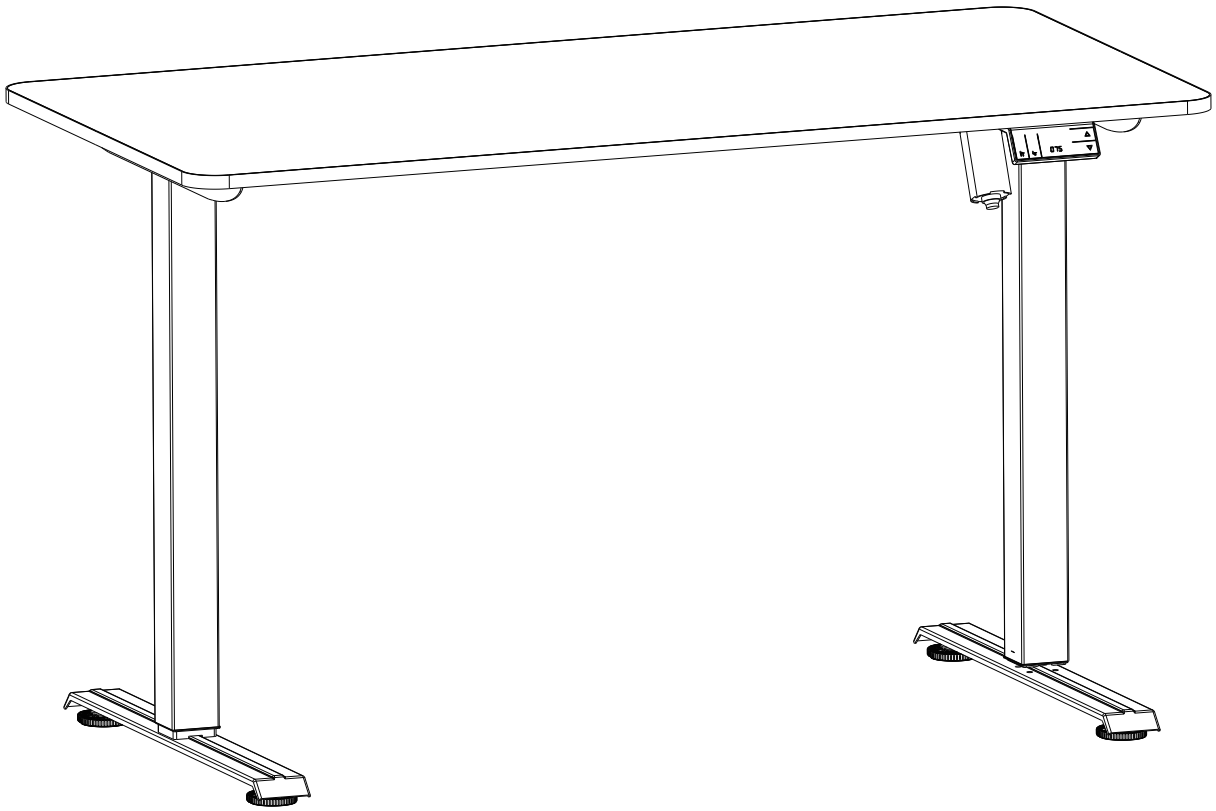



Two-person Assembly

TOOLS



EX1



FX1

HARDWARE



M6*12
AX28



M6*8
BX16



M5*12
CX2



DX2

PARTS

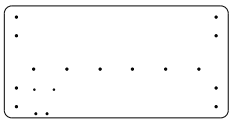

1X1



2X1

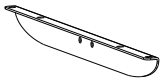

3X2



4X1

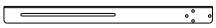

5X1

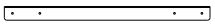

6X1

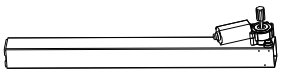

7X1

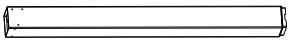

8X1



9X1



10X2

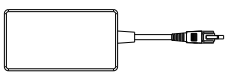

11X1



12X1



13X1

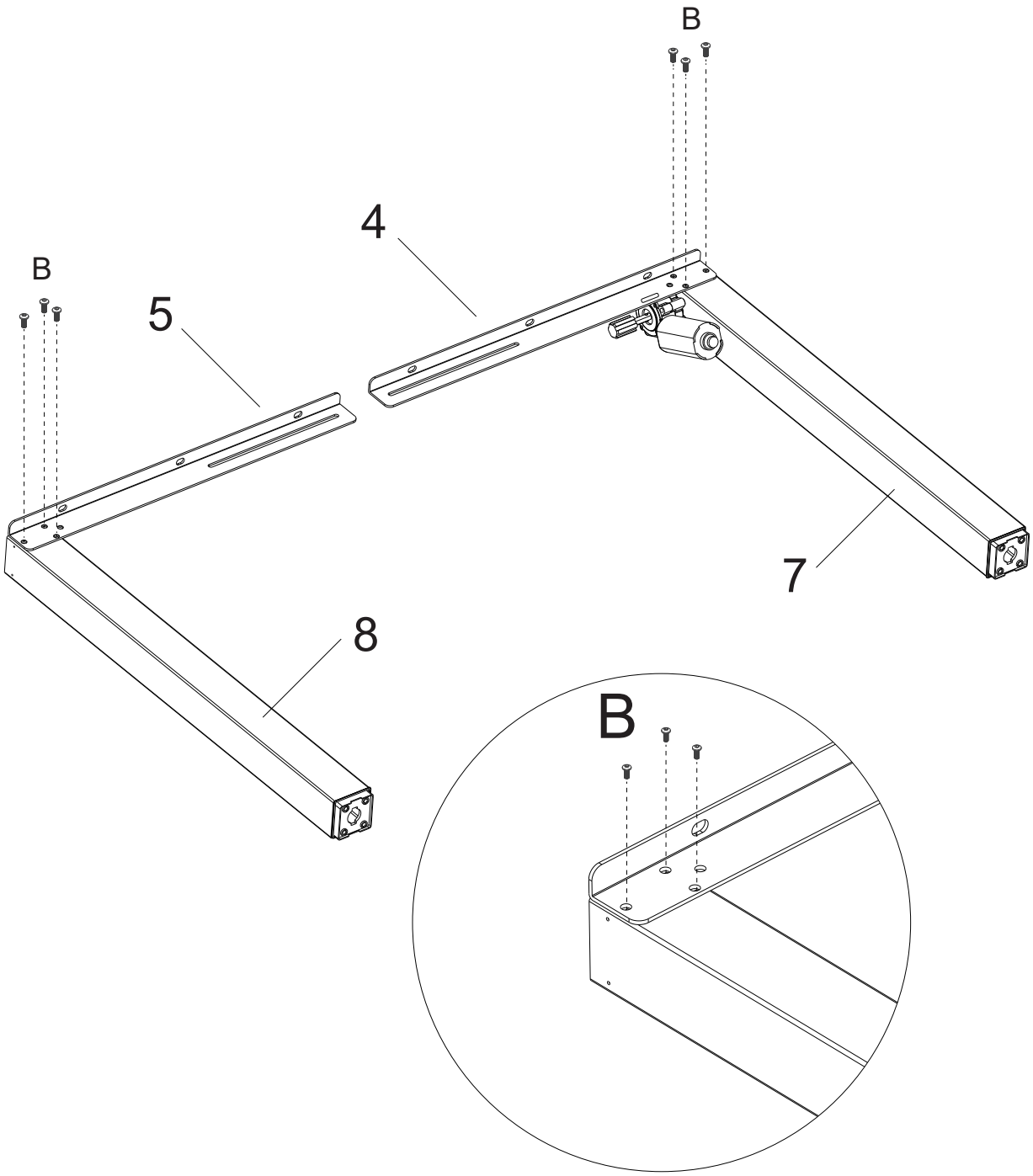
B
4
B
5
7
8
B

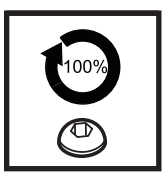
100%

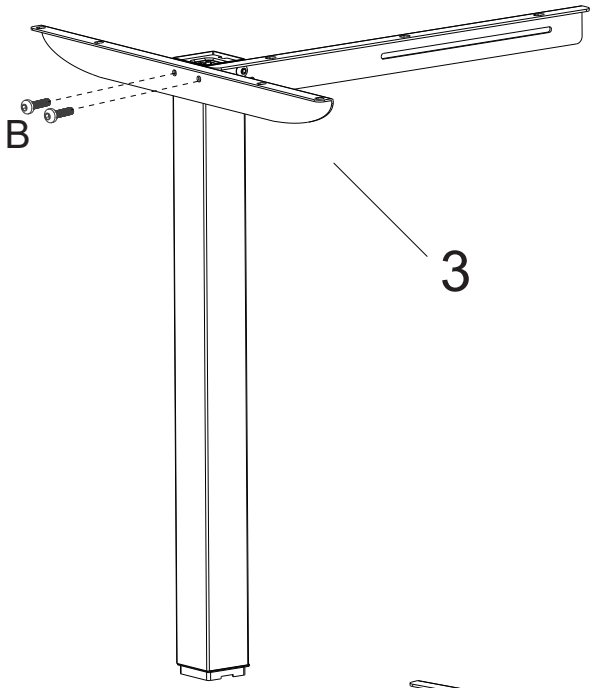
B
3

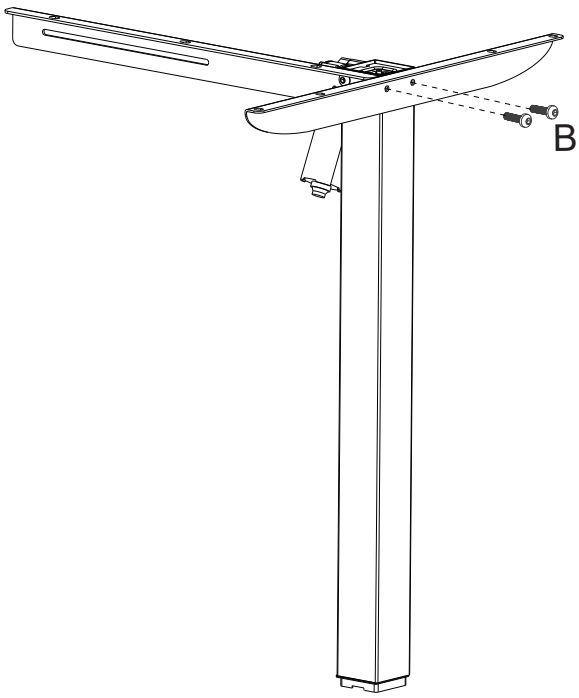
B

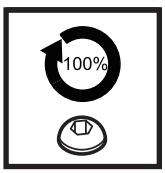
100%

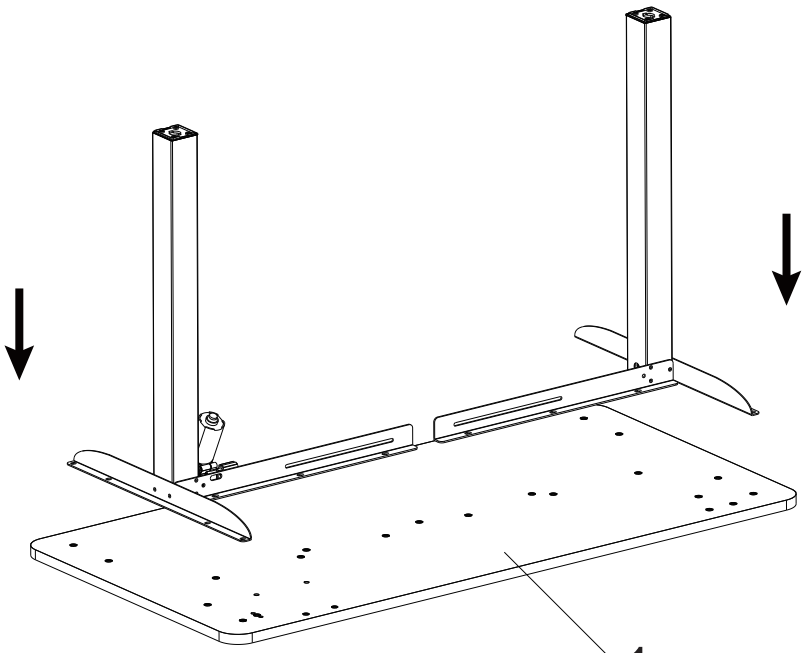
1

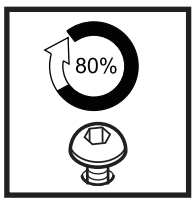
80%

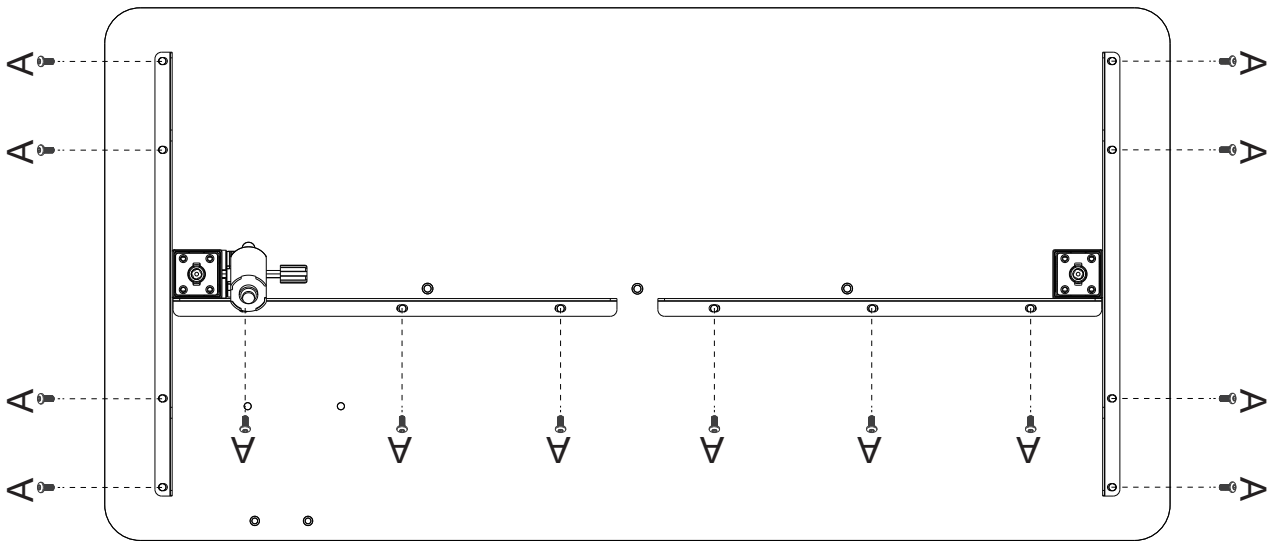
A
A
A
A
A
A
A
A
A
A
A
A

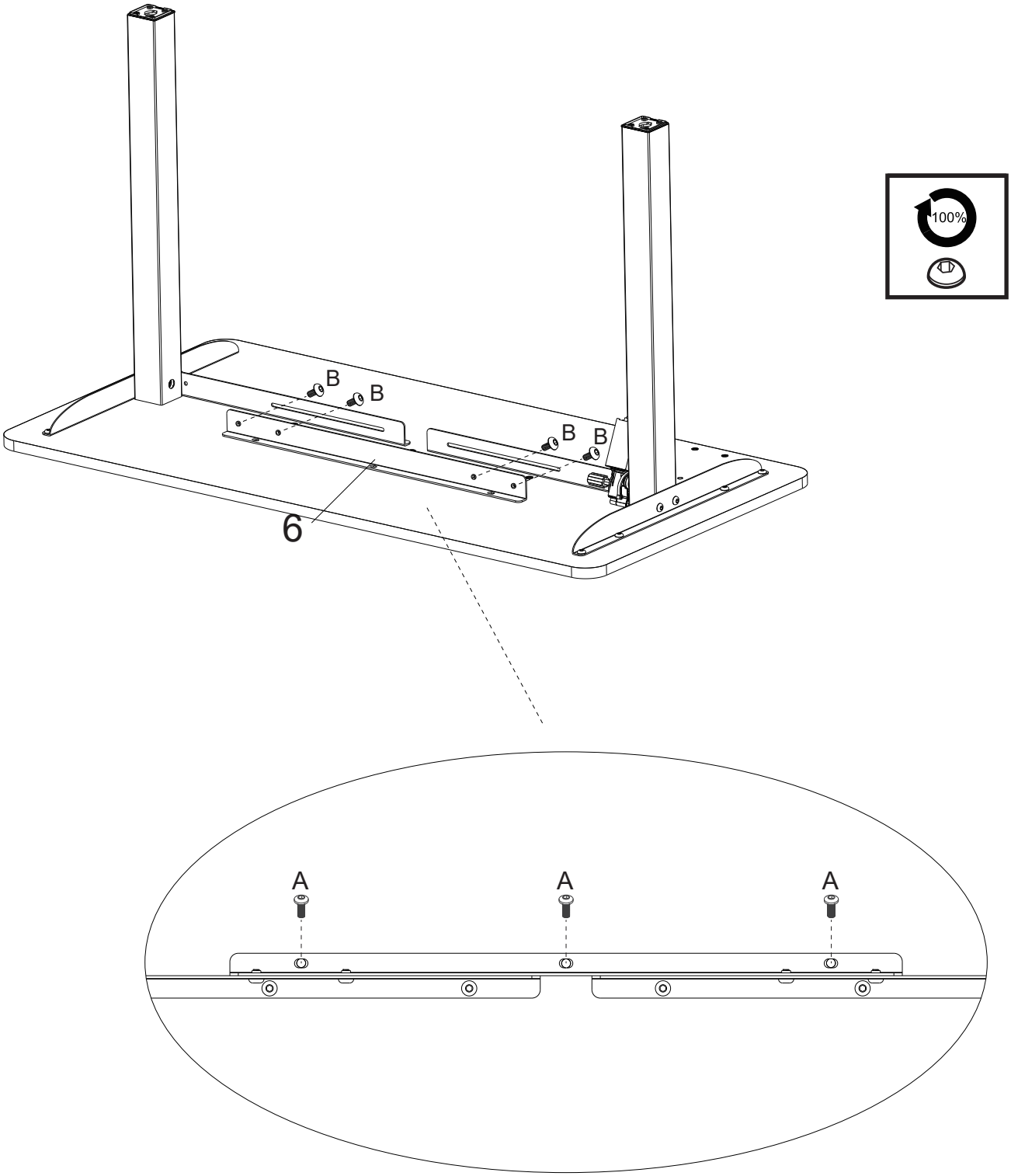
100%
B
B
B
B
6
A
A
A

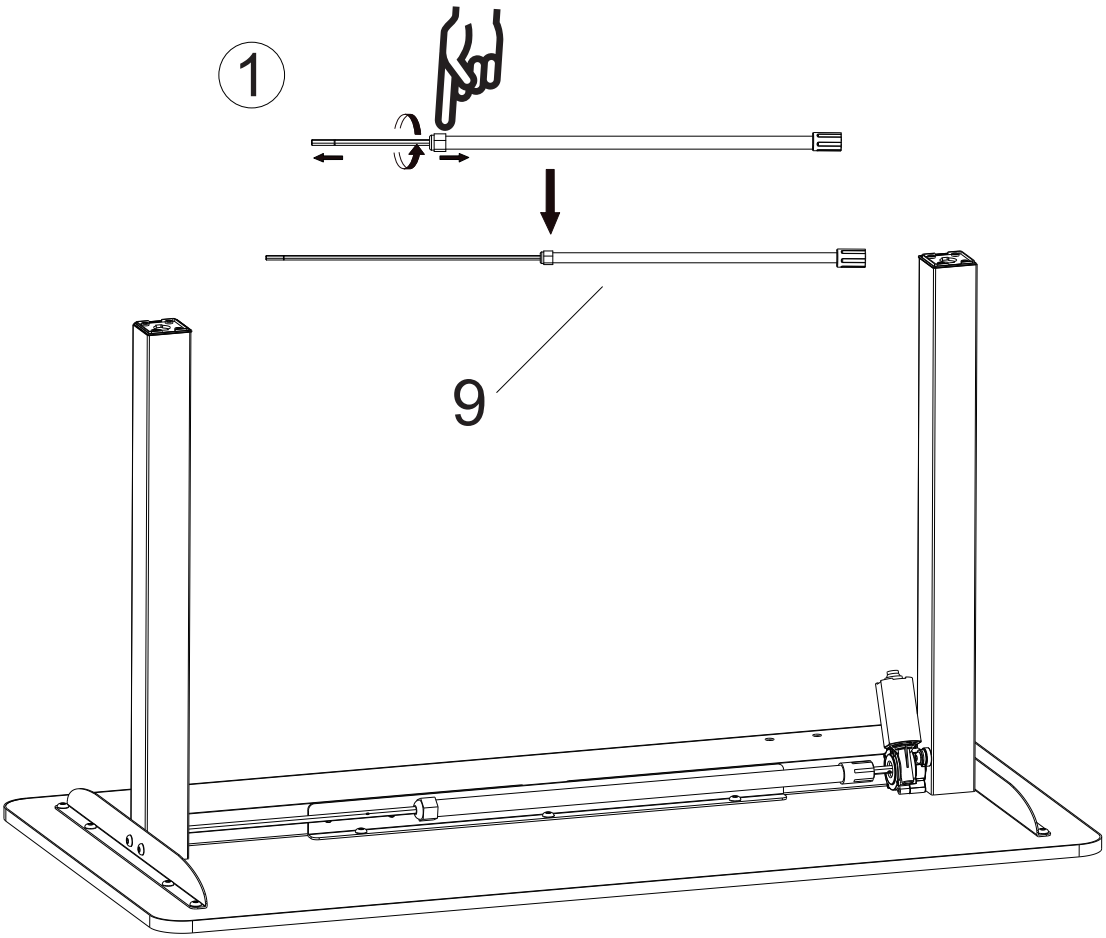
1
9

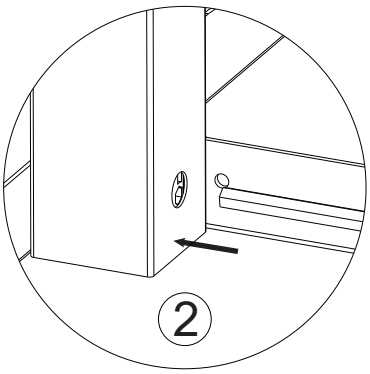
2

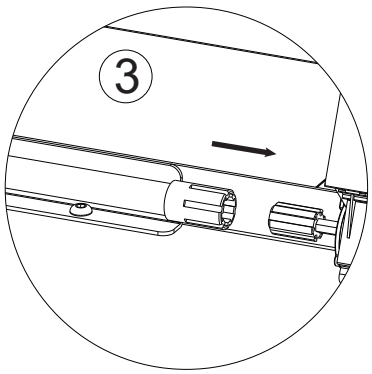
3

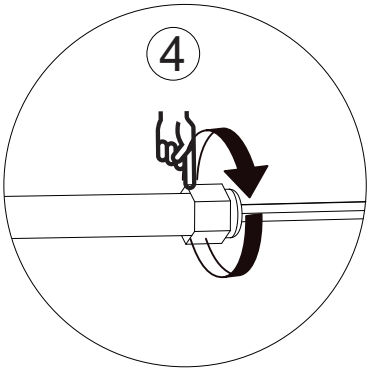
4

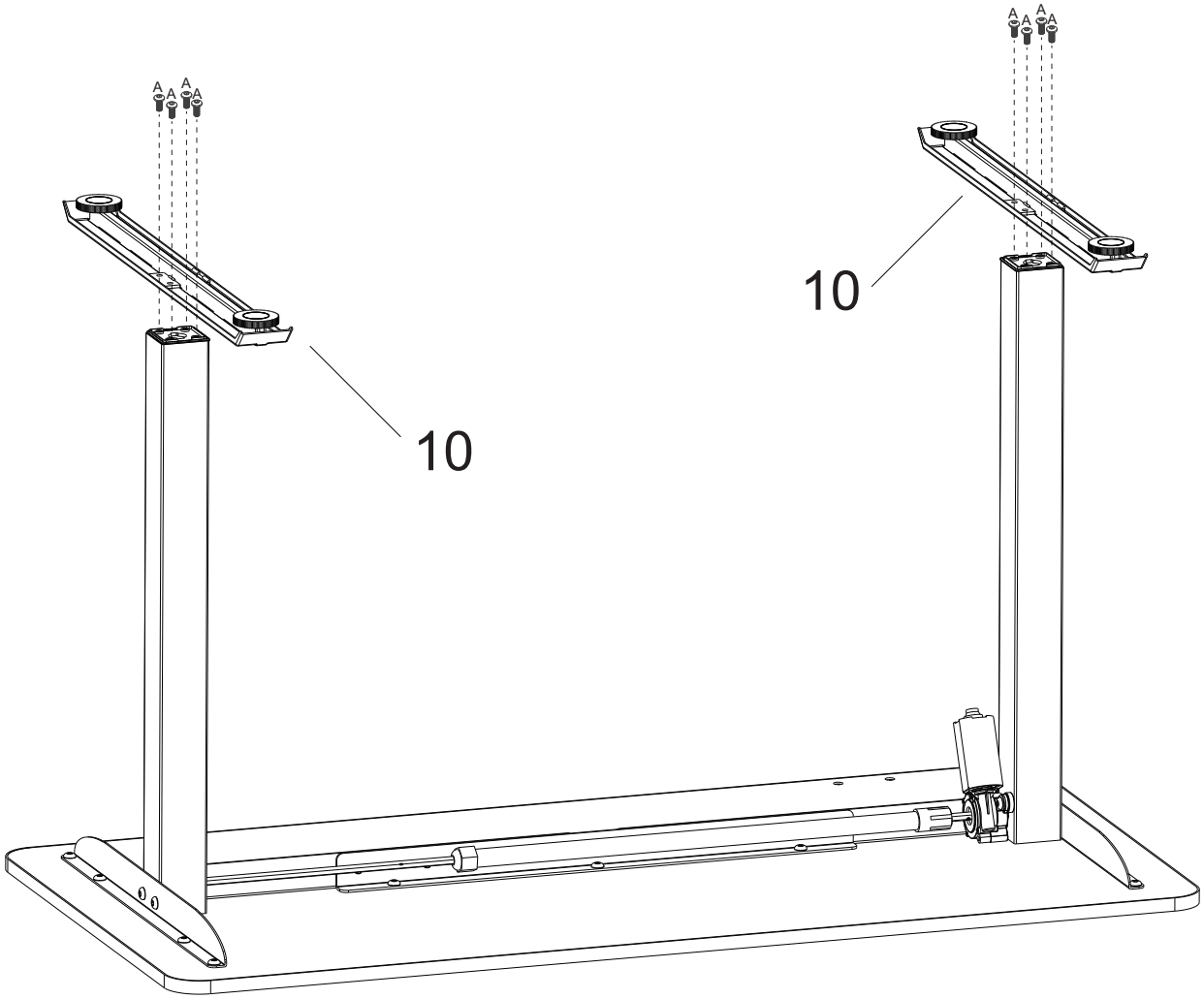
10
10

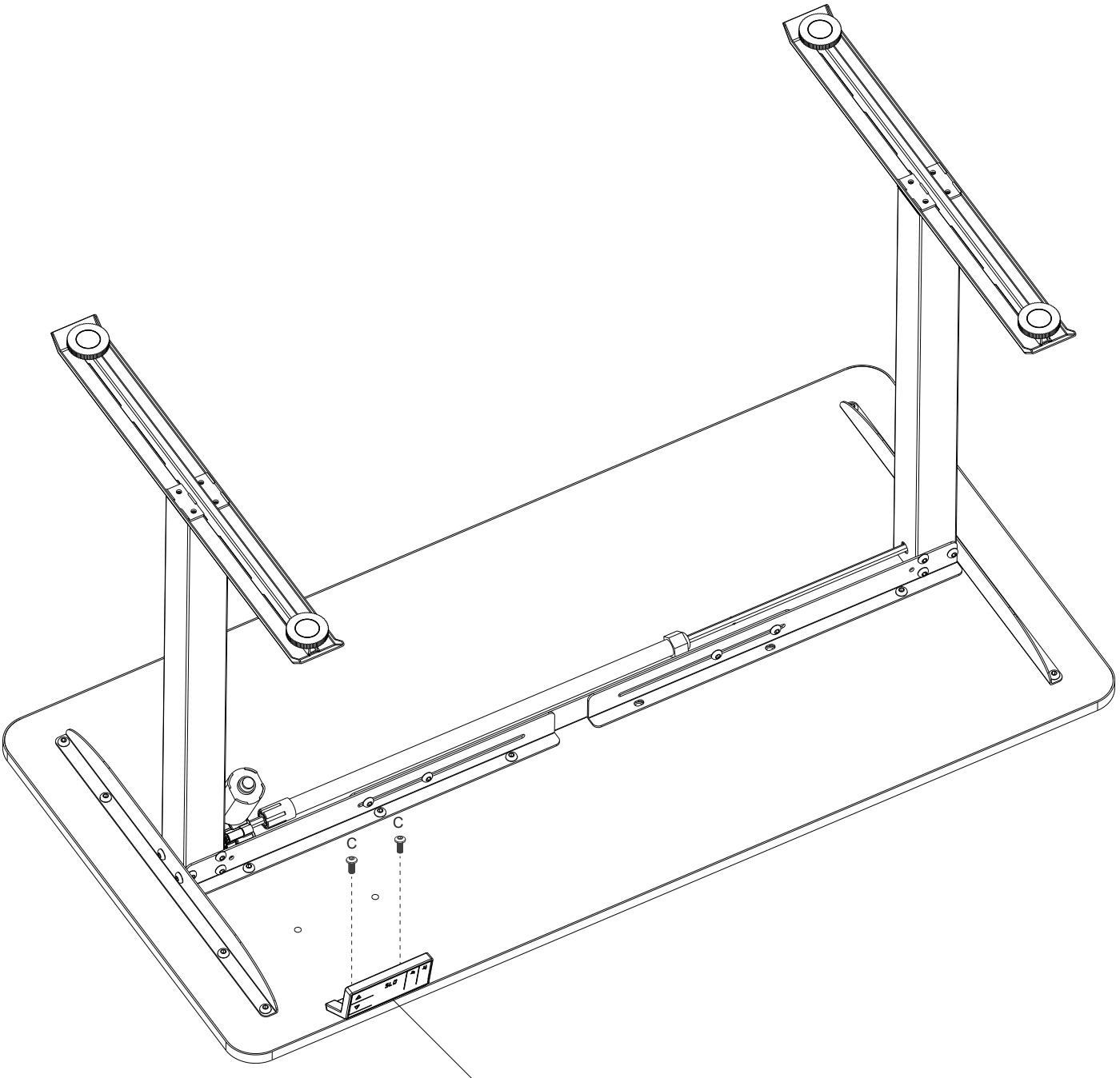

2

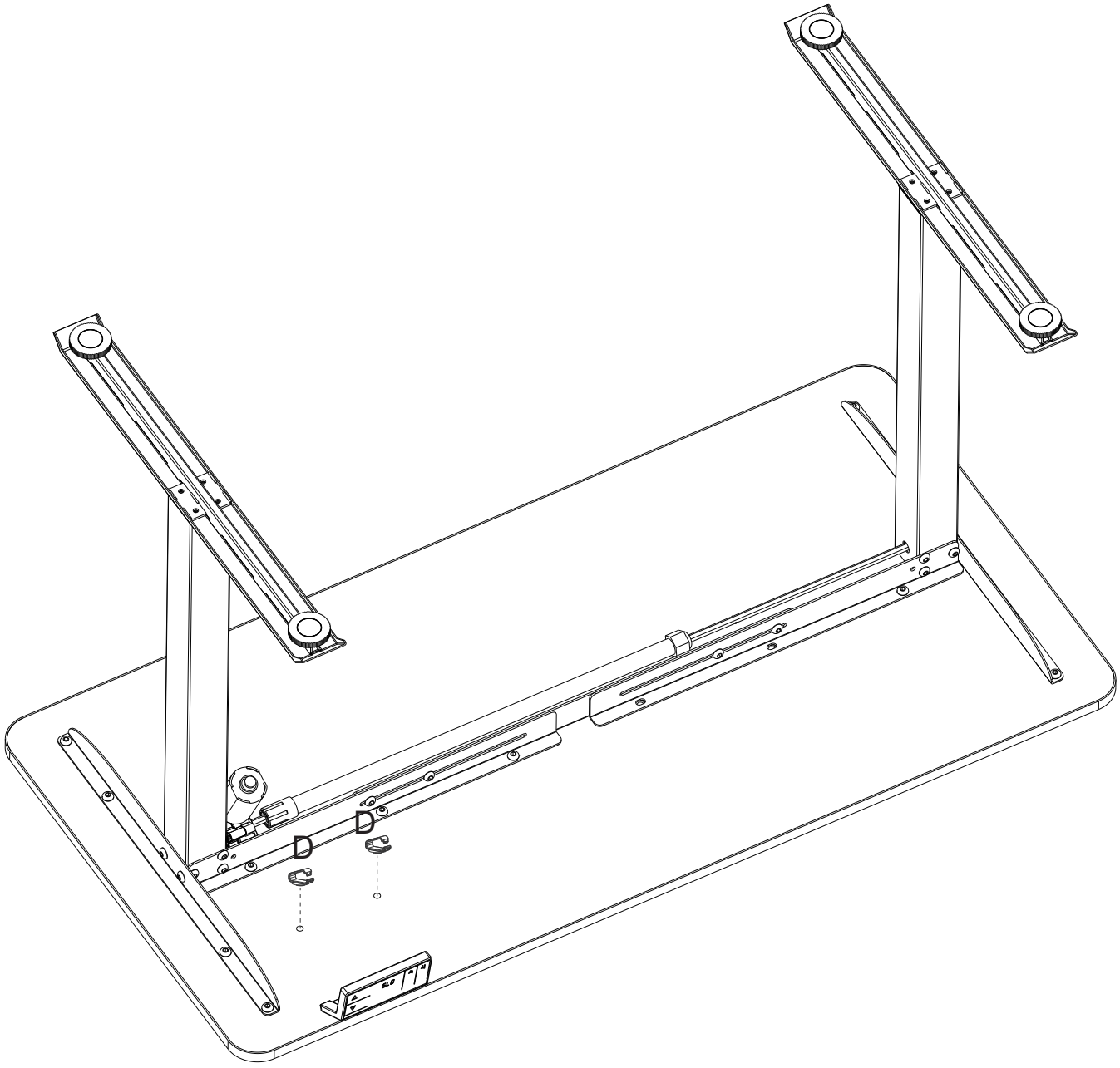
D
D

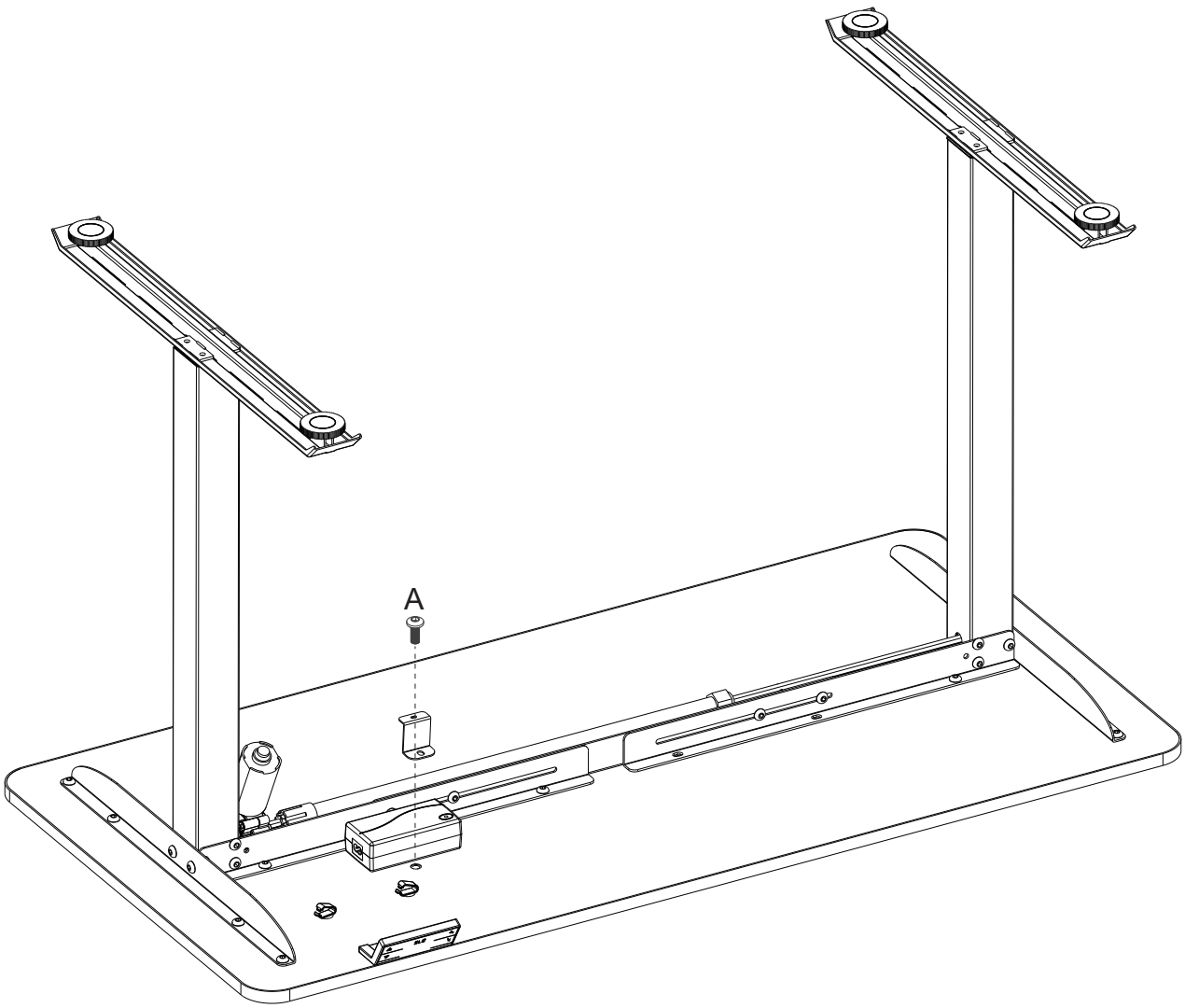
A

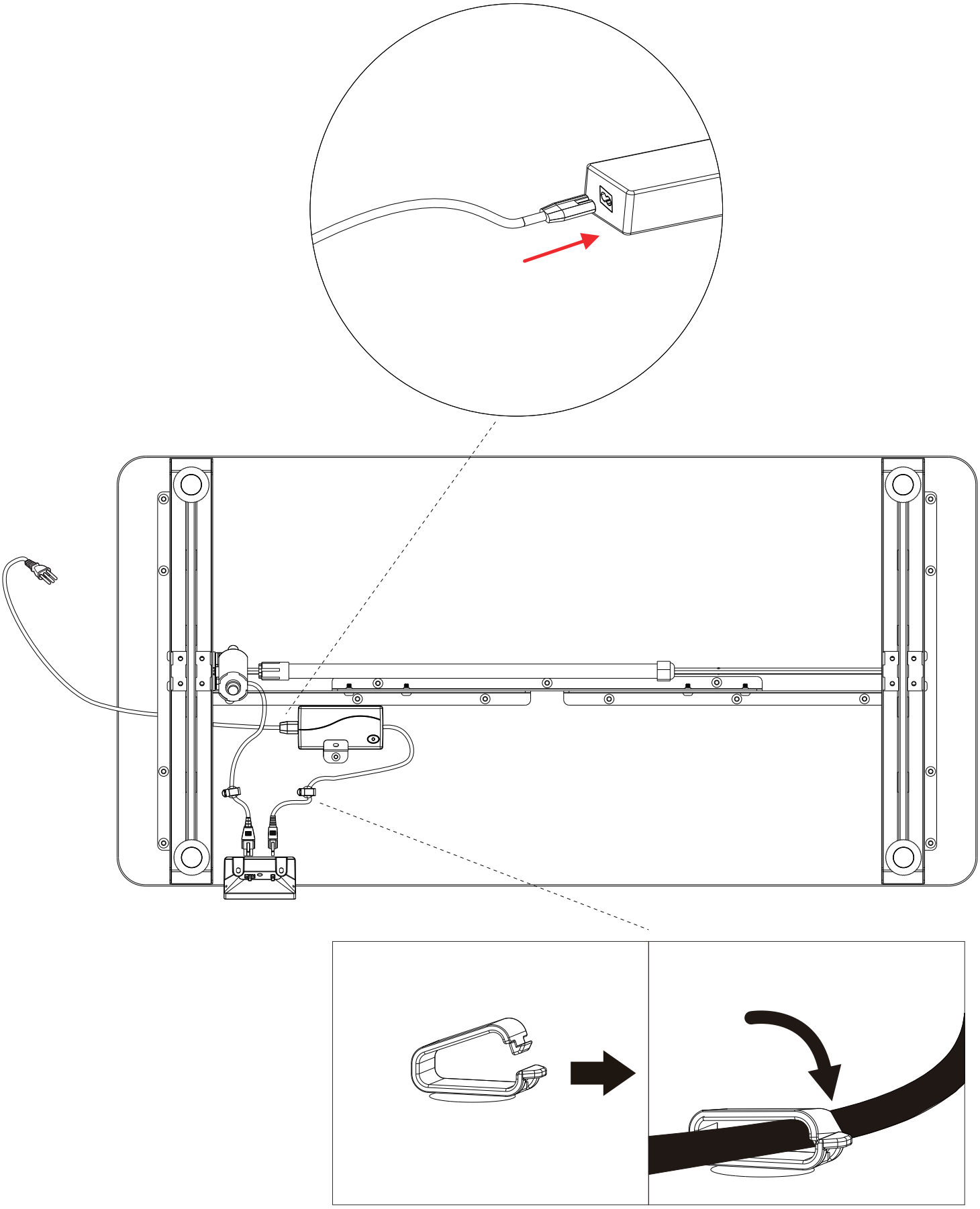

Guía del usuario



Elevar/elevar

bajar/reducir

Clave de memoria

Notice

1. Asegúrese de que la plataforma de elevación no tenga obstáculos para bloquear el movimiento durante la operación. La mesa no debe colocarse demasiado cerca de la pared y todas las piezas metálicas deben ser lo suficientemente largas como para superar el rango de recorrido vertical.
2. Cuando se utiliza la mesa de elevación por primera vez, debe reiniciarse (la operación se muestra a continuación). Después del reinicio, compruebe si la altura de los lados izquierdo y derecho de la mesa de elevación coincide con la pantalla actual (la desviación de 1 cm o 0,41 mm es normal).



Mantenga presionado durante 3 segundos

Reset Operation

Mantenga presionada la tecla abajo durante 3 segundos y la pantalla mostrará rES.
El escritorio ajustable en altura comienza a moverse hacia abajo hasta la parte inferior y rebotar una cierta cantidad, en este momento la pantalla muestra la altura actual y la operación de reinicio se completa.

⚠Durante el proceso de reinicio,
Presionar cualquiera de las teclas terminará el restablecimiento. Es necesario reiniciar la operación de reinicio.



Height Adjustment

Presione 6 hacia arriba. O descender 6. Elevar o bajar la mesa a la altura deseada de la mesa



Mantenga presionado durante más de 2 segundos

Setting Memory Positions

En reposo:

Mantenga presionado durante más de 2 segundos para establecer la altura actual en el valor de memoria 1;

Mantenga presionado durante más de 2 segundos para establecer la altura actual en el valor de memoria 2.





Overall Fitness Usage

Cuando esté quieto,

Si pulsa y suelta brevemente el botón, el escritorio

Se moverá de su altura actual a la altura de memoria 1.

Si pulsa y suelta brevemente el botón, el escritorio se moverá de su altura actual a la altura de la memoria 2.

⚠Durante el movimiento a la posición de memoria, pulse cualquier tecla para detenerse inmediatamente.





Mantenga presionado durante más de 2 segundos

Sensitivity Adjustment

Cuando esté quieto,

Mantenga presionadas las teclas y las teclas durante más de 2 segundos para ajustar el nivel de sensibilidad.

⚠Nivel de sensibilidad: 1. Sensible, 2. Exacto, 3. Correcto, 4. No aplicable

Cada operación cambiará al siguiente nivel.

⚠ Cada operación hará que la pantalla parpadee en el nivel correspondiente, después de lo cual el parpadeo se detiene; Según sea necesario, puede pasar a través de.

Solución de problemas &!

Asegúrese de desconectar siempre el cable de alimentación antes de realizar el mantenimiento en su escritorio.

Código de error	Preguntas	Causas del problema	Soluciones
E02	El escritorio se eleva un poco y luego baja una corta distancia inmediatamente, o baja un poco y luego inmediatamente baja una corta distancia.	Durante el movimiento hacia arriba y hacia abajo, la mesa golpea un obstáculo o se inclina.	Asegúrese de que no haya obstáculos en el espacio de operación de su escritorio.
Caliente	Después de un período de subir y bajar continuamente, el escritorio ya no se levantará o bajará.	Cuando el tiempo de ajuste continuo excede de 2 minutos, se activará la protección contra sobrecalentamiento.	Esperar 18 minutos de inactividad puede ser desactivado automáticamente.
EIO	La mesa no se puede levantar ni bajar.	1. Conexión anormal con el generador. 2. Anomalías de movimiento.	Después de desenchufar la fuente de alimentación, asegúrese de que el motor y el auricular estén conectados de manera confiable, luego encéndelo de nuevo para la operación de reinicio.
E20	La mesa de trabajo deja de subir y bajar y se mueve en la dirección opuesta.	1. Si esto ocurre mientras la mesa se mueve hacia arriba, significa que el objeto sobre la mesa es demasiado pesado. 2. Si esto ocurre mientras la mesa se mueve hacia abajo, significa que se ha tocado el fondo.	1. Retire algunos objetos pesados de la mesa. 2. Presione el botón hacia abajo durante más de 5 segundos para ejecutar el procedimiento de reinicio.
rES	"rES" parpadea en la pantalla de control.	La mesa de elevación necesita ser restablecida.	Mantenga presionado el botón hacia abajo durante más de 3 segundos para realizar la operación de reinicio.
	¿No cumple con ninguna de las condiciones anteriores?		**Póngase en contacto con el Centro de Atención al**